Bestway®

Inflate Your Fun™

Bestway (Europe) s.r.l.
Via Resistenza 5,
20098 San Giuliano M.se (Mi) - Italy
Tel: 39 02 9884 881
Fax: 39 02 9884 8828
E-mail: info@bestway-europe.com

Bestway (USA) Inc.
1320 S. Priest Drive, Suite 103
Tempe, Arizona 85281
United States
Tel: 1 480 838 3888
Fax: 1 480 838 1888
E-mail: info@bestway-northamerica.com

Bestway Central & South America Ltda
Salar Acostan 1282, Parque Enea,
Pudahuel, Santiago, Chile
Tel: (+56) 2 2365 0315
Fax: (+56) 2 2365 0323
E-mail: info@bestway-southamerica.com

Bestway Inflatables & Material Corp.
No.3065 Cao An Road, Shanghai, 201812, China.
Tel: 86 21 6913 5588
Fax: 86 21 5913 8383
E-mail: info@bestway-shanghai.com

MODEL: #61063 / #61064 / #61065 / #61066 / #61068 / #61083

OWNER'S MANUAL

www.bestway-global.com

S-S-001773

Technical Specifications

Item	61063	61064 / 61083	61065 / 61068	61066
Inflated Size	1.94m x 1.1m (76'' x 43'')	2.28m x 1.21m (90'' x 48'')	2.55m x 1.27m (100'' x 50'')	3.07m x 1.26m (121'' x 50'')
Maximum Weight	120 kg (264 pounds)	190 kg (418 pounds)	225 kg (495 pounds)	270 kg (594 pounds)
Passenger Capacity	1 adult +1 child	2 adults + 1 child	2 adults + 1 child	3 adults + 1 child
Inflation Pressure	0.03 bar (0.435 psi)	0.03 bar (0.435 psi)	0.03 bar (0.435 psi)	0.03 bar (0.435 psi)

Construction of the boat

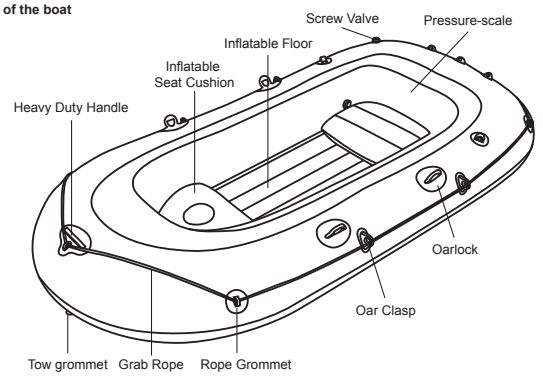

NOTE: Drawings for illustration purpose only. Not to scale.
Inflatable seats are not included with the following boat size: 1.94m x 1.1m (76'' x 43''); 2.28m x 1.21m (90'' x 48'').

EN ISO 6185 - 1 TYPE I
SHELTERED WATER
= 0.03 bar 0.435 psi; = 1; = 1
+ = 120 kg (264 lbs.)
TYPE OF MODEL NUMBER: 61063
COUNTRY OF ORIGIN: CHINA
MANUFACTURER: Bestway

EN ISO 6185 - 1 TYPE I
SHELTERED WATER
= 0.03 bar 0.435 psi; = 2; = 1
+ = 190 kg (418 lbs.)
TYPE OF MODEL NUMBER: 61064
COUNTRY OF ORIGIN: CHINA
MANUFACTURER: Bestway

EN ISO 6185 - 1 TYPE II
CATEGORY D
= 1.0 kw (1.4 hp); = 2; = 1
+ + = 225 kg (495 lbs.)
= 0.03 bar 0.435 psi
94/25/EC 2003/44/EC
TYPE OF MODEL NUMBER: 61065
COUNTRY OF ORIGIN: CHINA
MANUFACTURER: Bestway

EN ISO 6185 - 1 TYPE II
CATEGORY D
= 1.0 kw (1.4 hp); = 3; = 1
+ + = 270 kg (594 lbs.)
= 0.03 bar 0.435 psi
94/25/EC 2003/44/EC
TYPE OF MODEL NUMBER: 61066
COUNTRY OF ORIGIN: CHINA
MANUFACTURER: Bestway

EN ISO 6185 - 1 TYPE II
CATEGORY D
= 1.0 kw (1.4 hp); = 2; = 1
+ + = 225 kg (495 lbs.)
= 0.03 bar 0.435 psi
94/25/EC 2003/44/EC
TYPE OF MODEL NUMBER: 61068
COUNTRY OF ORIGIN: CHINA
MANUFACTURER: Bestway

EN ISO 6185 - 1 TYPE I
SHELTERED WATER
= 0.03 bar 0.435 psi; = 2; = 1
+ = 190 kg (418 lbs.)
TYPE OF MODEL NUMBER: 61083
COUNTRY OF ORIGIN: CHINA
MANUFACTURER: Bestway

Boat Design Category D-"SHELTERED WATERS": Designed for voyages on sheltered coastal waters, small bays, small lakes, rivers and canals when conditions up to, and including, wind force 4 and significant wave heights up to, and including, 0.3 m may be experienced, with occasional waves of 0.5 m maximum height, for example from passing vessels.

WARNING
Follow all the Safety and Operating Instructions. If you don't follow this instructions, it may cause overturn, explode the boat and causes to drowning.

1. Do not exceed the maximum recommended number of persons. Regardless of the number of persons on board, the total weight of persons and equipment must never exceed the maximum recommended load. Always use the seats / seating spaces provided.
2. When loading the craft, never exceed the maximum recommended load: Always load the craft carefully and distribute loads appropriately to maintain design trim (approximately level). Avoid placing heavy weights high up. **NOTE:** The maximum recommended load includes the weight of all persons onboard, all provisions and personal effects, any equipment not included in the light craft mass, cargo (if any) and all consumable liquids(water, fuel, etc.).
3. When using the boat, life saving devices such as life jackets and buoys should be pre-inspected and used at all times.
4. Before every use, carefully inspect all boat components including air-chambers, grab ropes, oars, and air valves, to ensure everything is in good condition and tightly secured. Please stop to repair if you find any damage.
5. Buckets, water scoops and air pumps should always be available in case of air leakage or if the boat takes on water.
6. Passenger numbers and load weights shall by no means exceed specified capacities. Refer to the Technical Specifications section of this manual to determine passenger numbers and load weights for your boat. Overweight will cause overturn and drowning.
7. Inflate according the numbered air chamber and rated pressure on the boat, or it will cause overinflation and boat explosion. Exceeding the data given on the capacity plate may cause the craft to damage, overturn and lead to drowning.
8. Keep the boat balanced. Uneven distribution of persons or load in the boat may cause overturn the boat and drowning.
9. When the boat is in motion, all passengers must remain seated at all times to avoid going overboard.
10. Use the boat in protected shore-zones, up to 300m (984 feet). Be careful with natural factors such as wind, tidewaters and tidal waves. **BE AWARE OF OFFSHORE WINDS AND CURRENTS.**
11. Be careful when landing on the shore. Sharp and rough objects such as rocks, cement, shells, glass, etc. may puncture the boat.
12. If one chamber is punctured when the boat is in the water, it may be necessary to fully inflate the other air chamber to prevent the boat from sinking.
13. To avoid damage do not drag the boat on rough surfaces.
14. Don't leave the boat exposed to sun for long periods of time, as high temperatures shall give rise to air expansion, which can cause irreparable damage.
15. Always wear a lifejacket!
16. It is the responsibility of the owner/operator to have at least on bucket/bailer on board, secured against accidental loss.
17. Never transport the boat in inflated condition on the car. Be aware of the potential harmful effects of liquids such as battery acid, oil, petrol. The liquids may damage your boat.
18. Be responsible, do not neglect the safety rules, this could jeopardize your life and the lives of others.
19. Follow these instructions to avoid drowning, paralysis or other serious injuries.
20. Know how to operate a boat. Check in your local area for information and/or training as needed. Inform yourself about local regulations and dangers related to boating and/or other water activities.

Inflation

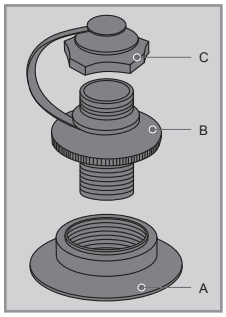

1. Screw Valve
   Screw the Valve body (B) into the mounting (A) which is on the boat. Then unscrew the Valve cap (C) and inflate the air chamber. After inflating you must screw the valve cap (C) carefully and completely so that no air can deflate.
   If over inflation occurs, unscrew the upper cap (C) and insert an object into the Valve body (B) to open the valve.
   Deflate until the desired pressure is obtained and then securely fasten the upper cap (C).
2. Safety Valve
   Open the safety valve and inflate with an appropriate pump. Close the safety valves after inflation and press them into the air chambers.
   When inflating your boat, never let anyone sit, step or even lean on the boat unless it is floating in the water. Never over-inflate or use high pressure air to inflate.

Deflation

1. Screw Valve
   Unscrew the Valve body (B) from the mounting (A).The air can deflate quickly out of the boat.
2. Safety Valve
   Pull out the safety valves from the air chambers. Open the safety valves and pinch the bottom to deflate.
   The proper inflation and deflation is essential for the long life of your boat.

Assembling of the boat

- Spread the boat on a level and even ground.
- Inflate the air chambers with a fitting-boat-pump.
- Never use compressed air!
- Inflate only as far that after inflating one can see some folding at the welding-seams. After inflation compare the height of the printed scale on the product with the attached scale to make sure reach the height shown in the right list. Inflate bottom chamber and other accessories such as seat until it is stiff to the touch but NOT hard. DO NOT OVER INFLATE.
- Take care that the boat has got the correct pressure. Pay attention to the both pressure scales on the type-plate and on the inside of the boat. Check after inflating of the boat with the enclosed scale, if the both printed scales on the boat are identically with the enclosed scale. As soon as both scales are identically, the boat is inflated in a correct way. If they are not identically, regulate the air by inflating or deflating. After you have inflated all air-chambers, check the pressure of all air chambers finally once again due to safety reason, because while inflating the other air chambers, the pressure of the first could change again. Check the pressure from time to time, because in the sun the pressure can grow and it must be balanced then to correct one. Use the enclosed rope and slip it through the available grommets. Then make a strong knot (as shown on the enclosed drawing).

Item	Product Inflated Size	Deflated Size	Inflated Size
61063	1.94m x 1.1m (76'' x 43'')	10cm	10.6cm
61064; 61083	2.28m x 1.21m (90'' x 48'')	10cm	11.1cm
61065; 61068	2.55m x 1.27m (100'' x 50'')	10cm	11.1cm
61066	3.07m x 1.26m (121'' x 50'')	10cm	11.3cm

How to install safety rope:
Please put safety rope through rope grommets and all round holes on tow handle in turn, to make safety rope surround each side of inflatable boat, then fasten safety rope.

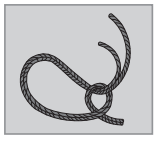

Caution:

1. Safety rope must go through rope grommets and all round holes of tow handle in a correct way.
2. Please carefully check whether safety rope is in perfect condition and fastened tightly prior to each use.

Outboard Motor Installation (only for #61065; #61068; #61066)

1. With the boat fully inflated and in the water, attach your outboard motor onto Engine Mount at the center of the Transom.
2. Fix the motor in place with the Ropes through each hole on the transom.
3. Overpowering a boat can result in serious injury, death or boat damage. The maximum motor power to be used see marking on the product.
   Note: Read the instruction of outboard motor for correct installation and operation.

Repairs

1. If there is a leak, spray water onto the boat surface and look for air bubbles. Soapy water works well.
2. Clean and dry the damaged area. Apply a repair patch and smooth out any air bubbles.
3. If there are bigger defects at the boat, give the boat to a special repair-shop. Changes in the technical progress are reserved.

Storage

1. Remove the Oars from the oarlocks.
   Note: Keep all accessories for future use.
2. Carefully clean the boat using a mild soap with clean water.
   Note: Do not use acetone, acid, and/or alkaline solutions.
3. Use a cloth to gently dry all surfaces. Do not dry the product in direct sunlight.
   Note: Also, never dry with equipment such as electric blowers. Doing so will cause damage and shorten the boat's life span.
4. To deflate, open the screw valves pushing the control stem in and rotating until the valves stay open. Deflate all the hull chambers at the same time so the air-pressure drops together. This will prevent damage from occurring to the boat inner structures.
5. Next deflate the floor.
6. Fold the boat from front to back to remove additional air. You can also use a pump to drain any remaining air.
7. Store in a cool, dry place and out of children's reach.

Registration (For US/Canada customers only)
If you need to register your boat, please have the boat Hull Identification Number and model name ready and then visit www. bestway-service.com to obtain your Certificate of Origin, or you can send e-mail to info@bestway-northamerica.com for the Certificate of Origin.

PLEASE KEEP THIS MANUAL IN A SECURE PLACE, AND HAND IT OVER TO THE NEW OWNER WHEN YOU SELL THE CRAFT.

Technische kenmerken

Item	61063	61064 / 61083	61065 / 61068	61066
Afmetingen opgeblazen	1.94m x 1.1m (76'' x 43'')	2.28m x 1.21m (90'' x 48'')	2.55m x 1.27m (100'' x 50'')	3.07m x 1.26m (121'' x 50'')
Maximaal gewicht	120 kg (264 pounds)	190 kg (418 pounds)	225 kg (495 pounds)	270 kg (594 pounds)
Capaciteit inzittenden	1 volwassene +1 kind	2 volwassenen +1 kind	2 volwassenen +1 kind	3 volwassenen +1 kind
luchtdruk	0.03 bar (0.435 psi)	0.03 bar (0.435 psi)	0.03 bar (0.435 psi)	0.03 bar (0.435 psi)

Constructie van de boot

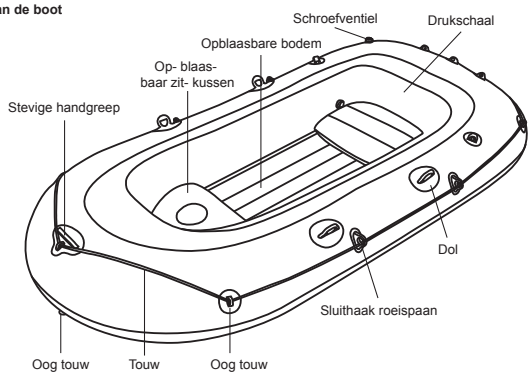

OPM.: De tekeningen dienen louter als illustratie. Niet op schaal.
De opblaasbare zitjes zijn niet inbegrepen voor de volgende afmetingen:
1.94m x 1.1m (76'' x 43''); 2.28m x 1.21m (90'' x 48'').

EN ISO 6185 - 1 TYPE I
BESCHERMD WATER
= 0.03 bar 0.435 psi = 1 = 1
+ = 120 kg (264 pounds.)
MODELNUMMER: 61063
LAND VAN OORSPRONG: CHINA
FABRIKANT: Bestway

EN ISO 6185 - 1 TYPE I
BESCHERMD WATER
= 0.03 bar 0.435 psi = 2 = 1
+ = 190 kg (418 pounds.)
MODELNUMMER: 61064
LAND VAN OORSPRONG: CHINA
FABRIKANT: Bestway

EN ISO 6185 - 1 TYPE II
CATEGORIE D
= 1.0 kw (1.4 pk) = 2 = 1
+ + = 225 kg (495 pounds.)
= 0.03 bar 0.435 psi
94/25/EC
2003/44/EC
MODELNUMMER: 61065
LAND VAN OORSPRONG: CHINA
FABRIKANT: Bestway

EN ISO 6185 - 1 TYPE II
CATEGORIE D
= 1.0 kw (1.4 pk) = 3 = 1
+ + = 270 kg (594 pounds.)
= 0.03 bar 0.435 psi
94/25/EC
2003/44/EC
MODELNUMMER: 61066
LAND VAN OORSPRONG: CHINA
FABRIKANT: Bestway

EN ISO 6185 - 1 TYPE II
CATEGORIE D
= 1.0 kw (1.4 pk) = 2 = 1
+ + = 225 kg (495 pounds.)
= 0.03 bar 0.435 psi
94/25/EC
2003/44/EC
MODELNUMMER: 61068
LAND VAN OORSPRONG: CHINA
FABRIKANT: Bestway

EN ISO 6185 - 1 TYPE I
BESCHERMD WATER
= 0.03 bar 0.435 psi = 2 = 1
+ = 190 kg (418 pounds.)
MODELNUMMER: 61083
LAND VAN OORSPRONG: CHINA
FABRIKANT: Bestway

Bootontwerp categorie D-"BESCHERMD WATER": Ontworpen om te varen in beschermd kustwater, baaitjes, meertjes, rivieren en kanalen wanneer de condities het toelaten tot en met windkracht 4 en golfhoogtes tot en met 0,3 m en occasionele golven van maximum 0,5 m hoog, bijvoorbeeld veroorzaakt door voorbijvarende vaartuigen.

Waarschuwing
Volg alle instructies voor de veiligheid en het gebruik. Doet u dit niet, dan kan de boot omkantelen en tot verdrinking leiden.

1. Overschrijdt het maximaal toegelaten aantal inzittenden niet. Ongeacht het aantal personen aan boord, moet het totaal gewicht van de personen en uitrustingen nooit meer bedragen dan de maximaal aanbevolen last. Gebruik altijd de zittingen / zitplaatsen die voorzien zijn.
2. Bij het laden van het vaartuig mag de maximaal aanbevolen last niet overschreden worden: Laad het vaartuig voorzichtig en verdeel het gewicht zodat de boot het evenwicht niet verliest. Zware gewichten worden het best niet rechtopstaand geplaatst.
   OPMERKING: De maximaal aanbevolen last behelst het gewicht van alle personen aan boord, de provisies en persoonlijke bezittingen, alle uitrustingen die niet begrepen zijn in de massa van het vaartuig, cargo (indien aanwezig) en alle consumables zoals water, brandstof, enz.
3. Wanneer de boot gebruikt wordt, moeten levensreddende inrichtingen zoals reddingsvesten en boeien altijd vooraf gecontroleerd worden en op elk moment gebruikt worden.
4. Voor elk gebruik moeten alle onderdelen van de boot zorgvuldig nagekeken worden, inclusief de luchtkamers, touwen, roeispanen en luchtventielen, om ervoor te zorgen dat alles in goede staat verkeert en stevig vast zit. Stop om te repareren indien schade vastgesteld wordt.
5. Emmers, waterschoppen en luchtpompen moeten altijd beschikbaar zijn in geval van een luchtlek of indien de boot water opneemt.
6. Het aantal inzittenden en het gewicht van de last mag nooit de aangegeven warden overschrijden. Raadpleeg de Technische Kenmerken in deze handleiding om te weten hoeveel inzittenden er in de boot mogen en wat het maximaal toegelaten gewicht is van de last. Overgewicht kan leiden tot omkanteling en verdrinking.
7. Blaas op volgens de nummering op de luchtkamers en de nominale drukwaarde aangegeven op de boot, anders kan te veel opgeblazen worden en kan de boot exploderen. Overschrijding van de hoeveelheden die op het typeplaatje staan aangegeven kan leiden tot beschadiging, kapseizen en zinken.
8. Houd de boot in evenwicht. Een ongelijke verdeling van het gewicht of de personen in de boot kunnen de boot doen kantelen en tot verdrinking leiden.
9. Wanneer de boot in beweging is moeten alle inzittenden blijven zitten, om niet overboord te vallen.
10. Gebruik de boot in gebieden met beschermde kust, tot 300m (984 voet). Let op natuurlijke factoren zoals de wind, vloedwater en getijdegolven. **LET OP VOOR AFLANDIGE WINDSTOTEN EN STROMINGEN.**
11. Wees voorzichtig bij het aanleggen aan de kust. Scherpe en ruwe voorwerpen zoals rotsen, cement, schelpen, glas enz. kunnen de boot lek prikken.
12. Mocht een kamer doorboord raken terwijl de boot in het water is, kan het nodig zijn de overige luchtkamers volledig op te blazen om zinken te voorkomen.
13. Om schade te voorkomen, mag de boot niet over een ruw oppervlak versleept worden.
14. Laat de boot niet te lange tijd blootgesteld aan rechtstreeks zonlicht, omdat hoge temperaturen leiden tot uitzetting van de lucht, wat onherroepelijke schade kan aanrichten.
15. Draag altijd een reddingsvest!
16. De eigenaar/gebruiker moet ervoor zorgen dat minstens één emmer/waterschop beschikbaar is aan boord, veilig vastgemaakt om niet accidenteel verloren te raken.
17. Transporteer de boot nooit in opgeblazen toestand op de auto. Wees u bewust van de potentieel schadelijke effecten van zulke vloeistoffen als batterijzuur, olie en benzine. De vloeistoffen kunnen uw boot beschadigen.
18. Wees verantwoordelijk en verwaarloos de veiligheidsvoorschriften niet, want dit kan uw leven en dat van de anderen in gevaar brengen.
19. Neem deze instructies in acht om verdrinking, verlamming of andere ernstige verwondingen te voorkomen.
20. Raak vertrouwd met het gebruik van een boot. Controleer in uw buurt of een opleiding nodig is. Informeer uzelf over plaatselijke regels en gevaren verbonden met varen en/of andere wateractiviteiten.

Opblazen

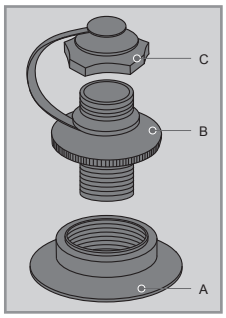

1. Schroefventiel
   Schroef het Ventiel (B) in de houder (A) op de boot. Schroef het Dopje (C) los en blaas de luchtkamer op. Na het opblazen moet het Dopje (C) zorgvuldig en volledig dichtgedraaid worden zodat geen lucht kan ontsnappen.
   Indien te veel opgeblazen wordt, schroef het bovenste Dopje (C) los en steek een voorwerp in het Ventiel (B) om het te openen. Laat lucht af tot de gewenste druk verkregen werd en draai het bovenste Dopje (C) weer goed vast.
2. Veiligheidsventiel
   Open het veiligheidsventiel en blaas op met een geschikte pomp. Sluit het ventiel na het opblazen en duw hem in de luchtkamer.
   Tijdens het opblazen van de boot mag er niemand op gaan zitten, staan of leunen, tenzij die drijft op het water. Blaas niet te veel op en gebruik geen lucht onder hoge druk.

Aflaten
1. Schroefventiel
   Schroef het Ventiel (B) van de houder (A). De lucht kan nu snel afgelaten worden.
2. Veiligheidsventiel
   Haal de veiligheidsventielen uit de luchtkamers. Open ze en knijp ze onderaan dicht om de lucht af te laten.
   Correct opblazen en aflaten is van essentieel belang voor de levensduur van uw boot.

Assemblage van de boot
- Spreid de boot uit op een effen en genivelleerde ondergrond.
- Blaas alle luchtkamers op met een geschikte pomp.
- Gebruik nooit perslucht!
- Blaas op zodat men bij de lasnaden nog wat plooien kan zien. Na het opblazen moet de hoogte van het product aan de hand van de schaal gedrukt op het product zelf vergeleken worden met de bijgevoegde schaal. Blaas de bodem en andere toebehoren zoals de stoel op totdat ze hard voelen maar ook NIET verder. NIET TE HARD OPPOMPEN.
- Zorg ervoor dat de boot de correcte druk heeft. Let op de drukschalen op het kenplaatje en op de binnenzijde van de boot. Controleer na het opblazen aan de hand of de bijgevoegde schaal en de schaal op de boot overeenkomen. Wanneer die identiek zijn, is de boot correct opgeblazen. Indien ze niet samenvallen, moet bijgestuurd worden door wat lucht af te laten of nog wat verder op te blazen. Nadat alle luchtkamers opgeblazen zijn, controleer de druk nogmaals om veiligheidsredenen, want bij het opblazen van de andere luchtkamers kan de druk van de eerste nog veranderen. Controleer de druk af en toe, omdat de druk in de zon kan toenemen. Corrigeer eventueel. Gebruik het bijgevoegde touw en voer het door de beschikbare ogen. Maak dan een stevige knoop (zoals weergegeven in de bijgevoegde tekening). Op de markt zijn geschikte kussens voor de boot verkrijgbaar.

Item	Afmetingen Opgeblazen Product	Afmetingen Niet-opgeblazen Product	Afmetingen opgeblazen
61063	1.94m x 1.1m (76'' x 43'')	10cm	10.6cm
61064; 61083	2.28m x 1.21m (90'' x 48'')	10cm	11.1cm
61065; 61068	2.55m x 1.27m (100'' x 50'')	10cm	11.1cm
61066	3.07m x 1.26m (121'' x 50'')	10cm	11.3cm

Installatie van het veiligheidstouw:
Steek het veiligheidstouw door de ogen en ook door de ogen helemaal rondom de boot.
Bevestig het goed.

Opgelet:
1. Het veiligheidstouw moet correct door de ogen en door alle ogen rondom de boot gaan.
2. Controleer zorgvuldig of het touw in goede staat verkeert en bevestig stevig vooraleer de boot te gebruiken.

Installatie buitenboordmotor (alleen voor #61065; #61068; #61066)
1. Wanneer de boot volledig opgeblazen en te water is, wordt de buitenboordmotor bevestigd op de steun in het midden van de achtersteven.
2. Bevestig de motor op zijn plaats door de Touwen door de openingen in de dwarsplank te steken.
3. Een boot te krachtig motoriseren kan verwondingen of zelfs de dood veroorzaken, en kan ook de boot beschadigen. Raadpleeg de gegevens op het product om het vermogen van de motor te kennen.
   Opm.: Lees de instructies van de buitenboordmotor voor de correcte montage en het gebruik.

Reparaties
1. In geval van een lek wordt water op het oppervlak van de boot gesproeid om te zien waar luchtbellen te zien zijn. Een zeepsopje werkt uitstekend.
2. Maak de beschadigde plek goed schoon en droog. Breng een Reparatiepatch aan en wrijf eventuele luchtbellen weg.
3. Indien de schade ernstiger is, moet de boot naar een special reparateur gebracht worden. Veranderingen aan de technische vooruitgang zijn voorbehouden.

Opslag
1. Verwijder de roeispanen.
   Opm.: bewaar alle accessoires voor later gebruik.
2. Maak de boot zorgvuldig schoon met water en een milde zeep.
   Opm.: gebruik geen aceton, zure en/of alkalische oplossingen.
3. Gebruik een vod om alle oppervlakken zorgvuldig af te drogen. Laat het product niet in rechtstreeks zonlicht drogen.
   Opm.: droog nooit met elektrische drogers. Dit kan schade veroorzaken en de levensduur van de boot inkorten.
4. Om de lucht af te laten, open de schroefventielen door de schacht in de duwen en te draaien tot het ventiel open blijft. Laat de luchtkamers van de romp tegelijkertijd af zodat de luchtdruk gelijk afneemt. Dit zal schade aan de binnenstructuur van de boot voorkomen.
5. Laat dan de bodem af.
6. Vouw de boot van voor naar achter op om de resterende lucht af te laten. U kunt hiervoor ook een pomp gebruiken.
7. Bewaar op een frisse, droge plaats, buiten het bereik van kinderen.

Registratie (Alleen voor klanten uit VS/Canada)
Indien u uw boot moet registreren, noteer dan het Hull Identification Number van de boot en de modelnaam en ga naar de website www. bestway-service.com om uw Certificate of Origin te verkrijgen. U kunt ook een e-mail sturen naar info@bestway-northamerica.com voor dit Certificate of Origin.

BEWAAR DEZE HANDLEIDING OP EEN VEILIGE PLAATS EN OVERHANDIG HEM AAN DE NIEUWE EIGENAAR INDIEN DE BOOT DOORVERKOCHT WORDT.