INTERLINE SMARTKLEEN™ ROBOTIC POOL CLEANER OPERATION MANUAL

Congratulations on your purchase of the most technologically advanced automatic pool vacuum available today. The Interline SmartKleen is easy to use and will make maintaining your pool affordable and effortless. Following these simple directions will insure that the Interline SmartKleen will quickly and efficiently clean your pool today and for many years to come.

INSTALLATION

- Place the power supply in an area that will allow the cleaner to cover all areas of the pool.
- Be sure to only plug the power supply into a GFI (ground fault interrupter) or ELI (earth leak interrupter) protected electrical outlet.
- Look at the power supply and check that the power supply switch is in the off position.
- Plug the power supply into the protected outlet.
- Plug in the connector from the cleaner into the power supply. The connector is keyed so that it will only plug into the power supply one way. Make sure that the plug is pushed all the way onto the power supply. Slide the connector lock (strain relief) onto the connector and turn the connector lock clockwise until it is snug.

DO NOT RUN THE CLEANER OUT OF THE WATER.
OPERATING THE CLEANER OUT OF THE WATER WILL DAMAGE THE MOTORS AND VOID THE WARRANTY

- Place the cleaner into the pool and if needed rock the cleaner side to side to release any trapped air. The cleaner will sink to the bottom of the pool.
- Put enough of the blue cord into the water to assure that the cleaner can easily reach all areas of the pool.
- Turn the switch on the power supply to the on position.
- The cleaner will begin its cleaning program.
- The cleaner will automatically shut itself down after two hours.
- If a second cleaning is required or the unit is accidentally shut off, you should wait one minute before switching the unit on again.

IMPORTANT NOTE: During normal operation, the cleaner will appear to shut off for a few seconds, raise the front wheels off the pool bottom and move either left or right or turn for an undetermined amount of time. This is normal and has been preprogrammed into the unit to assure the quickest and most efficient cleaning of your pool.

IMPORTANT SAFETY INSTRUCTIONS

READ AND FOLLOW ALL INSTRUCTIONS

DANGER: Risk of electrical shock or electrocution – The electrical supply to this product must be installed in accordance with the National Electrical Code and all applicable local codes and ordinances. Improper installation will create an electrical hazard which could result in death or serious injury to pool users or others due to electrical shock, and may also cause damage to property.

WARNING: DO NOT USE EXTENSION CORDS - DEATH OR INJURY CAN RESULT.

WARNING: To reduce the risk of injury, do not permit children to use this product unless they are closely supervised at all times

WARNING: If ambient air temperature exceeds 115˚ F., protect the power supply from direct sunlight. Do not cover the power supply.

WARNING: The sole purpose of this product is for use as a robotic pool cleaner as described in this manual; any modification or other use will void the warranty.

WARNING: Do not allow children to use, touch, or play near or around the units' power supply.

WARNING: A Ground Fault Current Interrupter (GFCI-USA) and Earth Leak Interrupter (ELI-EU) must be installed to protect your electrical outlet and to prevent any possible electric shock. Failure to do so could create an electrical hazard which could result in death or serious injury to pool users or others due to electrical shock and may also cause damage to property.

WARNING: Do not connect unit to AC power until installation has been completed.

WARNING: Do not use if unit is damaged in any way.

WARNING: Unit must be completely submerged in water or warranty is void.

WARNING: Make sure the robotic pool cleaner is unplugged from its power supply before opening the unit or performing any other maintenance.

WARNING: To avoid damage to the power supply and cord, never carry the power supply by the cord or pull on the cord to disconnect from an outlet. Instead, disconnect by pulling the plug, itself, from the outlet. Do not pull cord around sharp corners or edges.

WARNING: Do not play with the cleaner or cable or apply to body. It can trap or tear hair or body parts. The cable can trip or entangle swimmers which could result in drowning.

WARNING: Do not operate with a damaged cord or power supply.

WARNING: Before installing the cleaner, understand the cleaners coverage. The cleaner was not designed to automatically clean steps or to work under solar covers. It was also not designed to do initial clean up for a new pool installation.

WARNING: Your cleaner should not be used while people are swimming in the pool.

WARNING: The power supply must be at least 12 feet / 4 meters from the pool's edge at all times!

CAUTION: It is recommended that you clean your filter bag and check the impeller to make sure it is free and clear of debris after every use.

CAUTION: Disconnect the power supply from the outlet when not in use.

CAUTION: DO NOT switch the pool cleaner to "ON" if it is not immersed in the water. Operation the cleaner out of the water may cause severe damage and will result in loss of warranty. Always remember to turn the power supply "OFF" and unplug it from the power outlet before removing the cleaner from the pool.

CAUTION: If your robotic pool cleaner is not working as it should or has been dropped or damaged in any way, contact Interline Customer Service before using at info@interline-pool.nl or visit our website at www.interline-pool.com.

SAVE THESE INSTRUCTIONS

REMOVING THE CLEANER FROM THE POOL

- Slowly pull the blue cord to get the cleaner to the pool surface and near the edge of the pool. DO NOT PULL THE CLEANER OUT OF THE POOL BY THE CORD.
- Reach down and grasp the handle of the cleaner and remove it from the pool as shown below.

FIGURE 1: Grasping Handle

FIGURE 2: Lift from Pool by Handle

- Clean filter bag.
- Store the cleaner on the optional caddy, if available.
- Loosely coil the cable for storage.

The unit should be stored in an area that will afford some protection from the elements to insure that it retains its finish.

CLEANING THE FILTER BAG (Filter Bag Should Be Cleaned After Every Use.)

- Turn cleaner upside down and place on ground so the bottom lid is exposed.
- Turn red locking pegs (by wheel area) to the unlocked position as shown in Fig 3. Next press the two red locking clips near the roller brush in towards the center of the unit. Lift the bottom lid out.

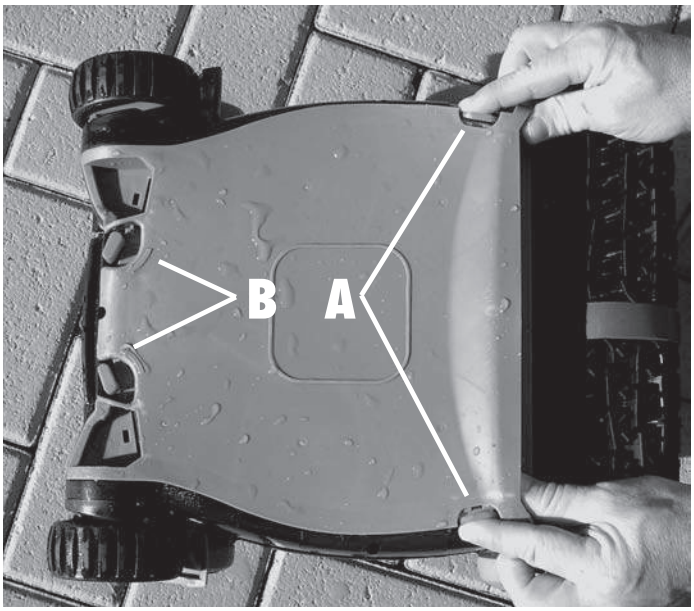

FIGURE 3

A: Press the red tabs inward as shown and lift lid off cleaner

B: Turn levers inward as indicated by arrows imprinted on lid

- Hold the bottom lid as shown in Fig 4 and pull the tab marked "PULL TO REMOVE BAG"

FIGURE 4

- Turn filter bag inside out and hose off all debris as shown in Fig 5. If very dirty it may be washed in your washing machine, inside out, with cold water, mild detergent, and by itself.

FIGURE 5

- Hose all debris off the bottom lid being sure to get all dirt out of the fine filters on the intake doors as shown in Fig 6.

FIGURE 6

- To reattach the filter to the bottom lid, turn the filter bag right-side-out. Start at the back where the filter bag says "PUSH" and insert the filter bead into the channel, so that the tabs are holding the bag in near the label with the word "PUSH", as shown in Fig 7.

FIGURE 7

- Press the filter bead down all the way around the perimeter making sure that it is completely seated and behind all the tabs as shown in Fig 7a.

FIGURE 7A

- Pick up the bottom lid and turn it over so the bag hangs below it. Place the bottom lid back into the cleaner being careful to feed the filter bag into the body of the cleaner. **MAKE SURE ALL FILTER MATERIAL IS INSIDE THE CLEANER OTHERWISE THE LID WILL NOT CLOSE AND LATCH PROPERLY.**

- Once the bottom lid is properly seated, turn the red locking clips in the opposite direction of the arrows embossed on the bottom lid until it locks between the two raised locks.

FIGURE 7B

FIGURE 7C

- Press the rear section of the bottom lid into the cleaner while pushing the locking clips towards the edge of the cleaner until an audible click is heard as shown in Fig 7c.

CABLE MAINTENANCE

In the course of using your Interline SmartKleen, the cord may begin to coil. Excessive coiling can lead to improper cleaning coverage of your pool.

- To uncoil the cord, it is best that the cable is wet.
- Place the cleaner on the ground as shown below.
- Be sure to use a clear area that will allow the cord to stretch out in a straight line.
- Pull the cable so it is off the ground
- Using your fingers, roll the cable in the opposite direction that it is coiled in.
- When straight, wrap cable for storage as shown below.

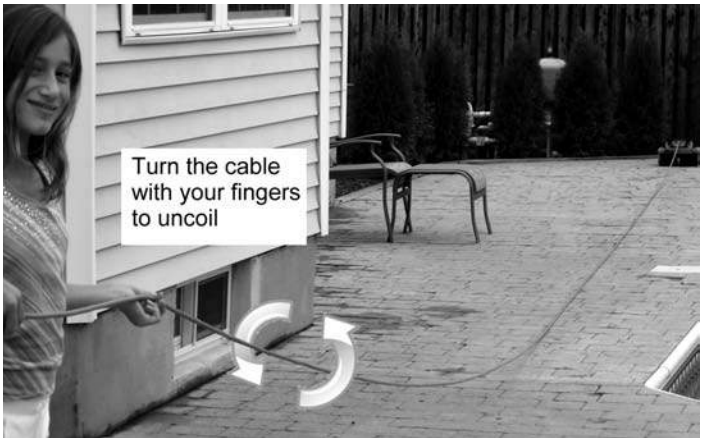

STORING THE CABLE

- Loosely loop the cable as shown below.

Hold the cord close to the cleaner. Make a roughly two foot loop with the cord as shown.

When making loop, roll the cable slightly in a counter clockwise manner to maintain form. DO NOT WRAP THE CORD TIGHTLY AROUND OBJECTS.

When cable is properly wrapped place it on the optional caddy.

If you do not have a caddy, store the unit in a protected location where it will not be damaged by the elements.

WINTER STORAGE

If temperatures will regularly be below 45 degrees Fahrenheit or 5 degrees Celsius, the cleaner and power supply should be stored indoors.

TROUBLE-SHOOTING GUIDE

SYMPTOM	POSSIBLE REASONS	SOLUTIONS
UNIT GOING BACK AND FORTH ONLY A FEW FEET AT A TIME	Drive motor has water in it	Replace Drive motor
	Debris stuck in drive wheel	Remove debris
UNIT NOT FUNCTIONING	Outlet not putting out proper voltage	Check outlet voltage
	Transformer not operating	Check transformer output
	Cord Defective	Check Cord Voltage; replace cord if needed
TRANSFORMER LIGHT OFF	Transformer may be operating but the light is not on.	Test the unit with the transformer
	Transformer not operating	Check outlet voltage
UNIT MOVES BUT IT IS NOT PICKING UP DEBRIS	Pump motor malfunction, broken or jammed impeller	Change pump motor, or replace or free impeller
UNIT IS CLIMBING OUT OF POOL	The pool does not have 2 feet of vertical slope for I ncline sensor	Replace Filter Bag with new 8 hole bag
	Incline sensor is defective	Remove Pump motor and shake. If the unit continues to climb in spite of freed incline sensor, replace pump motor
UNIT MISSES AREAS OF POOL	Size of Pool is too big for unit	Make sure the pool is less than 40 feet. If it is, reposition the power supply and rerun the unit.
	Cord is tangled	Straighten cord before and after each use.
UNIT HOVERING ON BOTTOM OF POOL	Filter bag clogged Pump motor malfunction	Clean Filter Bag Check Pump Motor

Please visit www.interline-pool.com for repair instructions.

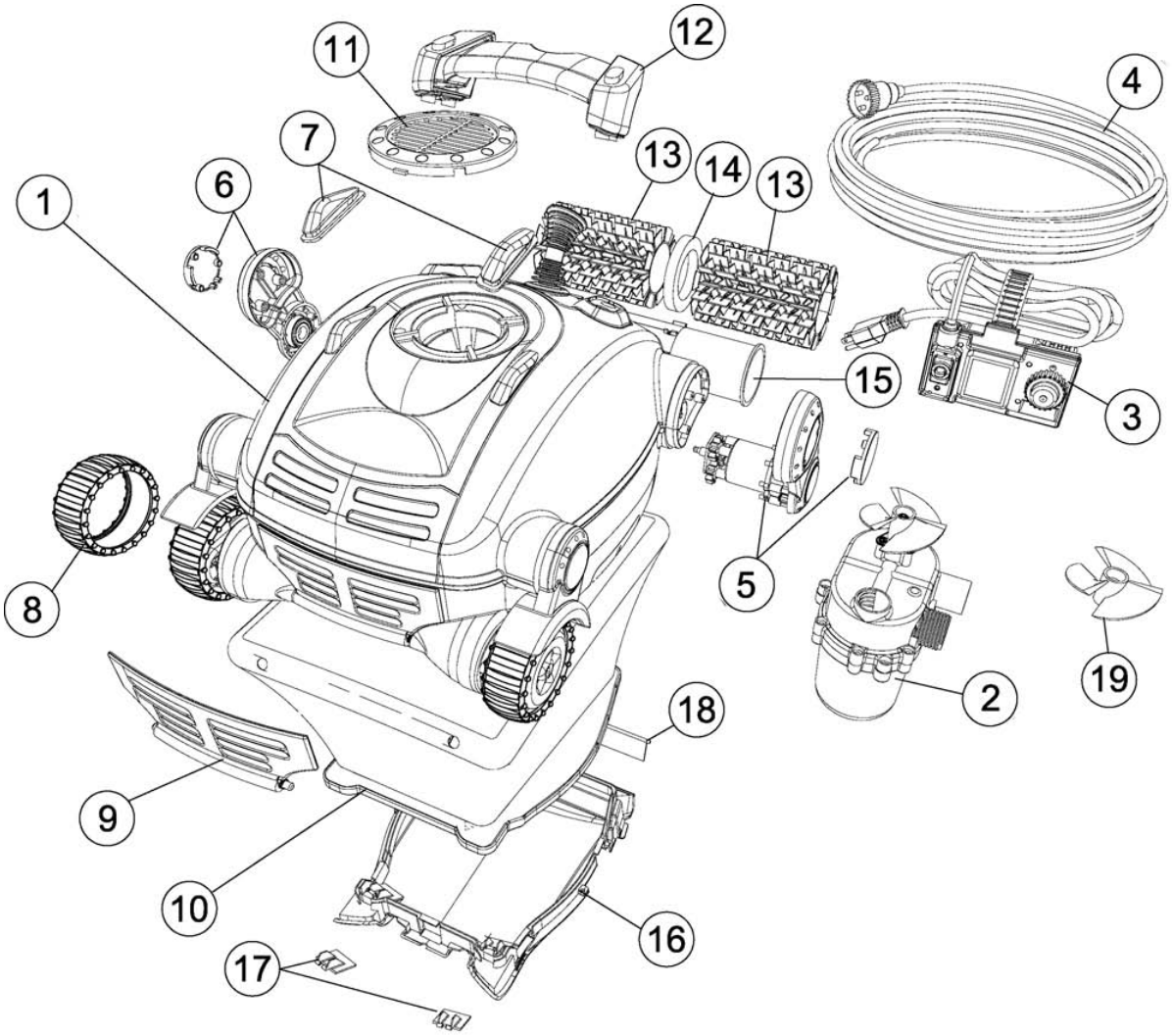

Location	Part #	Description
1	NC1001SK	SmartClean Chassis
2	NC1009:02	Pump Motor Version 2
3	NC1013	Power Supply
4	NC1012SK:02	SmartClean Cable 40' Version 2
5	NC1006:02	Drive Motor Version 2
6	NC1010	Drive Tube Mount
7	NC1011	Chassis Bumper
8	NC1002	Sensor Wheel (Tire Only)
9	NC1005	Quick Drain Flap
10	NC1017	Filter Bag
11	NC1003	Impeller Cover
12	NC1008	Handle
13	NC1004	Drive Brush
14	NC1014	Foam Ring
15	NC1007	Drive Wheel Tube
16*	NC1016	Bottom Lid
17	NC1018	Front Intake
18	NC1019	Rear Intake
19*	NC1015	Impeller

Model NC22INT
L I M I T E D W A R R A N T Y

This product has been manufactured, tested and inspected in accordance with carefully specified engineering requirements. It is warranted to be free from defects in materials and workmanship under normal use and service, subject to qualifications, conditions and limitations as described below.

This warranty extends to the first consumer/purchaser for a period of 12 Months from date of purchase and excludes caddy, cleaning brushes, climbing ring, and filter bag, which are considered normal “wear and tear” components.

This warranty covers only normal and reasonable use. Damage, defects, malfunctions or other failures arising from its use without the original transformer or any use which does not comply with the instructions in the Operator’s Manual, including the failure of the purchaser to provide reasonable and necessary maintenance, shall invalidate this warranty. Damage, defects, malfunctions or other failures caused by or related to repairs performed by any servicer other then an authorized service representative of INTERLINE shall not be covered.

The warranty obligations of INTERLINE shall be limited to repair or replacement of the product or of any defective component, at the option of INTERLINE. Such repair or replacement may include the use of refurbished components and/or units at the option of INTERLINE. INTERLINE shall not be liable or responsible under any circumstances or in any amount for any consequential or incidental damages, or for any injury or damages to persons or property using or used in connection with the product, or for loss of profits or other costs or expenses of any kind of character.

To obtain warranty service, contact the shop where you purchased your cleaner. After receiving an approval from the shop, return the cleaner, adequately packed, to the location specified by the shop. Attach to the cleaner a copy of the invoice including date of purchase, serial number and description of the problem.

CAUTION:
Some vinyl liners are more susceptible to surface wear or pattern removal than others, caused by objects, such as brushes, floats, toys, chlorine dispensers, and automatic pool cleaners, coming into contact with the vinyl surface. Such patterns can be severely scratched or abraded merely by rubbing the surface with a brush. Pattern ink can also rub off when it comes into contact with objects in the pool. Interline is not responsible for, nor does this limited warranty cover, pattern removal, abrasion, markings on or damage of any kind to vinyl liners.

Mode d'emploi du nettoyeur automatique pour piscines Interline SmartKleen

Félicitations pour l'achat de votre nouvel aspirateur de piscine automatique le plus perfectionné du marché sur le plan technique. L'INTERLINE SMARTKLEEN est facile à utiliser et vous permet de nettoyer votre piscine à moindre coût et sans efforts. En suivant ce mode d'emploi simple, vous pourrez nettoyer votre piscine rapidement et de façon efficace à l'aide de l'INTERLINE SMARTKLEEN dès aujourd'hui et pour de nombreuses années à venir.

Installation

- Placez le bloc d'alimentation électrique dans une zone permettant à la personne utilisant l'aspirateur d'accéder à l'intégralité de la piscine.
- Assurez-vous de brancher le bloc d'alimentation dans une prise de courant de sécurité uniquement, comme un disjoncteur de fuite à la terre (GFI) ou un relais de mise à la terre (ELI).
- Observez le bloc d'alimentation pour vous assurer que l'interrupteur est en position « off ».
- Branchez le bloc d'alimentation dans la prise protégée.
- Branchez le connecteur du nettoyeur dans le bloc d'alimentation. Le connecteur est claveté et pourra donc être branché au bloc d'alimentation d'une seule façon. Assurez-vous que la prise est correctement enfoncée dans le bloc d'alimentation. Faites glisser la serrure du connecteur (collier de serrage) sur le connecteur et tournez-la dans le sens des aiguilles d'une montre jusqu'à ce qu'elle soit serrée.

NE FAITES PAS FONCTIONNER LE NETTOYEUR HORS DE L'EAU.
FAIRE FONCTIONNER LE NETTOYEUR HORS DE L'EAU ABÎME LES MOTEURS ET ANNULE LA GARANTIE

- Placez le nettoyeur dans la piscine et, en cas de besoin, balancez-le d'un côté à l'autre pour libérer l'air pouvant être emprisonné à l'intérieur. Le nettoyeur s'enfoncera jusqu'au fond de la piscine.
- Laissez une longueur suffisante de cordon dans l'eau pour vous assurer que le nettoyeur atteigne facilement toute la surface de la piscine.
- Tournez l'interrupteur du bloc d'alimentation sur la position « on ».
- Le nettoyeur commence alors son programme de nettoyage.
- Il s'éteint automatiquement au bout de deux heures.
- Si un deuxième nettoyage s'avère nécessaire, ou si l'appareil s'est malencontreusement éteint, vous devez attendre une minute avant de rallumer l'unité.

REMARQUE IMPORTANTE :

Dans des conditions normales de fonctionnement, le nettoyeur semble s'éteindre pendant quelques secondes, soulève ses roulettes avant du fond de la piscine et se déplace soit vers la gauche, soit vers la droite, ou bien il tourne sur lui-même pendant un certain temps. Cette procédure normale a été programmée pour garantir le nettoyage le plus rapide et le plus efficace de votre piscine.

CONSIGNES DE SÉCURITÉ IMPORTANTES
LISEZ ET SUIVEZ TOUTES LES INSTRUCTIONS

Danger : Risque de choc électrique ou d'électrocution : le bloc d'alimentation électrique de ce produit doit être installé conformément au Code national de l'électricité et à tous les codes et règlements locaux applicables. Une mauvaise installation augmente les risques de chocs électriques pouvant causer la mort ou des blessures graves aux utilisateurs de la piscine ou à d'autres personnes ainsi que des dégâts matériels.

MISE EN GARDE : N'UTILISEZ PAS DE RALLONGES ÉLECTRIQUES, CAR ELLES PEUVENT CAUSER LA MORT OU DES BLESSURES.

MISE EN GARDE : Pour réduire les risques de blessures, n'autorisez aucun enfant à utiliser ce produit.

MISE EN GARDE : Si la température ambiante de l'air dépasse 46 °C (115 ° F), ne laissez pas le bloc d'alimentation électrique exposé aux rayons directs du soleil. Ne couvrez pas le bloc d'alimentation électrique.

MISE EN GARDE : Ce produit doit uniquement être utilisé en tant que nettoyeur de piscine robotisé, tel que décrit dans ce manuel; toute modification ou tout autre usage annule sa garantie.

MISE EN GARDE : N'autorisez aucun enfant à utiliser ou à toucher le bloc d'alimentation électrique de l'appareil ni à jouer à proximité.

MISE EN GARDE : Un disjoncteur de fuite de terre (GFCI aux États-Unis et ELI en Europe) doit être installé pour protéger votre prise de courant et éviter tout risque de choc électrique. Tout manquement à cette règle crée un risque de choc électrique pouvant tuer ou blesser gravement les utilisateurs de la piscine ou d'autres personnes ainsi que causer des dégâts matériels.

MISE EN GARDE : Ne branchez pas l'appareil sur le courant alternatif tant que l'installation n'est pas terminée.

MISE EN GARDE : N'utilisez pas le produit s'il est endommagé d'une quelconque manière.

MISE EN GARDE : Lorsque vous faites fonctionner l'appareil, il doit être entièrement sous l'eau pour que la garantie s'applique.

MISE EN GARDE : Assurez-vous que le nettoyeur ne soit pas branché à son bloc d'alimentation électrique avant de l'ouvrir ou d'effectuer toute opération d'entretien.

MISE EN GARDE : Pour éviter d'endommager le bloc d'alimentation ou le câble électrique, ne déplacez jamais le bloc d'alimentation en le tenant par son câble et ne le tirez pas non plus pour le débrancher de la prise de courant. Tirez plutôt directement sur la fiche elle-même pour la débrancher. Ne tirez pas sur le câble lorsqu'il contourne des coins ou des rebords coupants.

MISE EN GARDE : Ne jouez pas avec le nettoyeur ni avec le câble et ne l'appliquez pas sur aucune partie du corps. Il peut aspirer et arracher les cheveux ou la peau. Les utilisateurs et baigneurs peuvent trébucher sur le câble ou s'empêtrer dans le câble, ce qui peut provoquer des noyades.

MISE EN GARDE : Ne faites pas fonctionner l'appareil si le câble ou le bloc d'alimentation est endommagé.

MISE EN GARDE : Avant d'installer le nettoyeur, veillez à bien comprendre sa garantie. Ce nettoyeur n'est pas conçu pour nettoyer automatiquement des marches ni fonctionner sous une couverture solaire. Il n'a pas non plus été conçu pour le premier nettoyage d'une piscine nouvellement installée.

MISE EN GARDE : Le nettoyeur ne doit pas être utilisé lorsque des baigneurs s'y trouvent.

MISE EN GARDE : Le bloc d'alimentation électrique doit à tout moment se trouver à au moins 4 mètres (12 pi) du bord de la piscine!

AVERTISSEMENT : Il est recommandé, après chaque utilisation, de nettoyer le sac filtrant et de vérifier la turbine pour s'assurer qu'aucun débris ne peut empêcher le fonctionnement de l'appareil.

AVERTISSEMENT : Débranchez le bloc d'alimentation de la prise de courant lorsque l'appareil n'est pas utilisé.

AVERTISSEMENT : N'allumez PAS le nettoyeur de piscine (« ON ») s'il n'est pas complètement sous l'eau. Faire fonctionner le nettoyeur hors de l'eau peut l'endommager gravement et annule sa garantie. N'oubliez jamais de mettre le bloc d'alimentation électrique hors tension (« OFF ») et de le débrancher de la prise électrique avant de retirer le nettoyeur de la piscine.

AVERTISSEMENT : Si votre nettoyeur est endommagé ou ne fonctionne pas adéquatement, adressez-vous au service à la clientèle de Interline au info@interline-pool.nl ou consultez notre site Internet www.interline-pool.com avant de l'utiliser.

CES INSTRUCTIONS DOIVENT ÊTRE CONSERVÉES

Retirer le nettoyeur de la piscine

- Tirez lentement sur le cordon pour approcher le nettoyeur de la surface et du rebord de la piscine. NE SORTEZ PAS LE NETTOYEUR DE LA PISCINE EN LE TIRANT PAR LE CORDON.
- Penchez-vous et saisissez la poignée du nettoyeur pour le sortir de la piscine tel qu'indiqué ci-dessous.

Image 1 SAISIR LA POIGNÉE

Image 2 LE SORTIR DE LA PISCINE PAR LA POIGNÉE

- Nettoyez le sac filtrant.
- Rangez le nettoyeur sur le chariot disponible en option, le cas échéant.
- Enroulez le cordon et accrochez-le sur le chariot.

L'appareil doit être conservé dans un endroit l'abritant des intempéries afin de protéger son revêtement.

Nettoyage du sac filtrant

Le sac filtrant doit être nettoyé après chaque utilisation.

- Retournez le nettoyeur et posez-le sur le sol, couvercle inférieur vers le haut.
- Tournez les goupilles de verrouillage rouges (près des roulettes) en position de déverrouillage, tel qu'indiqué sur l'image 3. Appuyez ensuite sur les deux pinces de verrouillage rouges près de la brosse roulante en les poussant vers le centre de l'appareil. Soulevez le couvercle inférieur.

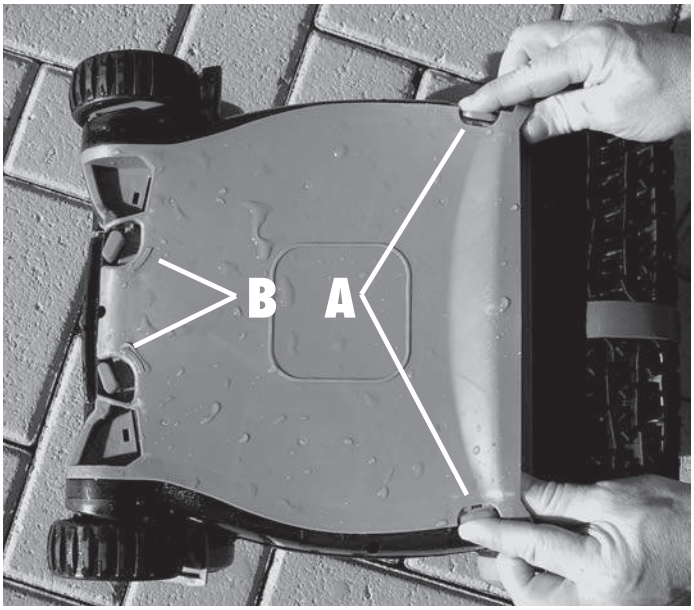

Image 3

A: Appuyez sur les languettes tel qu'indiqué et soulevez le couvercle du nettoyeur.

B: Tournez les boutons vers l'intérieur dans le sens des flèches situées sur le couvercle.

- Tenez le couvercle inférieur tel qu'indiqué sur l'image 4 et tirez la languette sur laquelle est écrit « TIRER POUR ENLEVER LE SAC ».

Image 4

- Retournez le sac à filtrant et nettoyez les débris à l'aide d'un jet d'eau tel qu'indiqué sur l'image 5. Si le sac est très sale, vous pouvez le laver seul à la machine, à l'envers, à l'eau froide et avec un détergent doux.

IMAGE 5

- Nettoyez tous les débris du couvercle inférieur pour vous assurer de retirer toute la saleté des filtres du déversoir, tel qu'indiqué sur l'image 6.

IMAGE 6

- Pour rattacher le filtre au couvercle inférieur, retournez le sac filtrant. Commencez par l'arrière à l'endroit où est inscrit « POUSSEZ » (push) sur le sac filtrant et insérez le bord du filtre dans la rainure de façon à ce que les languettes maintiennent le sac au niveau de l'inscription « POUSSEZ », tel qu'indiqué sur l'image 7.

IMAGE 7

- Appuyez sur l'ensemble du rebord du filtre pour vous assurer qu'il est bien enfoncé et qu'il se trouve sous les languettes, tel qu'indiqué sur l'image 7a.

IMAGE 7A

- Saisissez le couvercle inférieur, puis retournez-le de façon à ce que le sac pende sous celui-ci. Remettez le couvercle inférieur sur le nettoyeur en prenant garde à insérer le sac filtrant dans le nettoyeur. **ASSUREZ-VOUS QUE LE FILTRE EST À L'INTÉRIEUR DU NETTOYEUR SINON LE COUVERCLE NE FERMERA PAS ET NE SE VERROUILLERA PAS.**
- Une fois que le couvercle inférieur est correctement installé, tournez les pinces de verrouillage rouges dans le sens inverse de celui des flèches apparaissant sur le couvercle jusqu'à ce que celui-ci s'enclenche entre les deux verrous soulevés

IMAGE 7B

IMAGE 7C

- Appuyez sur la partie arrière du couvercle inférieur tout en poussant les pinces de verrouillage vers l'extérieur du nettoyeur jusqu'à ce que vous entendiez un clic, tel qu'indiqué sur l'image 7c.

Entretien du cordon

Pendant l'utilisation de l'interline SmartKleen, il se peut que le cordon commence à s'enrouler. Des torsades excessives peuvent faire en sorte que l'aspirateur ne nettoie pas toute la surface de la piscine.

- Pour dérouler le cordon, il est préférable qu'il soit humide.
- Posez le nettoyeur sur le sol tel qu'indiqué ci-dessous.
- Assurez-vous de le poser dans un endroit dégagé où vous pourrez étendre le cordon sur toute sa longueur.
- Tirez sur le cordon de façon à ce qu'il ne touche pas le sol.
- À la main, tournez le cordon dans le sens opposé.
- Une fois que le cordon est tendu, enroulez-le pour le ranger, tel qu'indiqué ci-dessous.

Rangement du cordon

- Enroulez le cordon en grandes boucles tel qu'indiqué ci-dessous.

- Enroulez le cordon en grandes boucles tel qu'indiqué ci-dessus. Tenez le cordon à proximité du nettoyeur. Formez une boucle d'environ deux pieds avec le cordon, tel qu'indiqué.

Au moment de former la boucle, enroulez le cordon légèrement dans le sens contraire des aiguilles d'une montre pour maintenir sa forme. NE SERREZ PAS LE CORDON AUTOUR D'OBJETS.

Une fois que le cordon est correctement enroulé, accrochez-le sur le chariot disponible en option.

Si vous n'avez pas de chariot, rangez l'appareil dans un endroit protégé, où il sera à l'abri des intempéries.

Remisage pour l'hiver

Si les températures tombent régulièrement en dessous de 5 degrés Celsius (45 degrés Fahrenheit), le nettoyeur et le bloc d'alimentation doivent être rangés à l'intérieur.

GUIDE DE DÉPANNAGE

SYMPTÔME	RAISONS POSSIBLES	SOLUTIONS
L'APPAREIL AVANCE ET RECULE SANS CESSE DE QUELQUES PIEDS SEULEMENT	Il y a de l'eau dans le moteur d'entraînement	Remplacez le moteur d'entraînement
	Des débris sont piégés dans la roue motrice	Enlevez les débris
L'APPAREIL NE FONCTIONNE PAS	La tension de la prise d'alimentation n'est pas correcte	Vérifiez la tension de la prise
	Le transformateur ne fonctionne pas	Vérifiez la sortie du transformateur
	Le cordon est défectueux	Vérifiez la tension du cordon et remplacez le cordon au besoin
LE VOYANT DU TRANSFORMATEUR EST ÉTEINT	Le transformateur fonctionne peut-être, mais le voyant est éteint	Essayez l'appareil avec le transformateur
	Le transformateur ne fonctionne pas	Vérifiez la tension de la prise
L'APPAREIL SE DÉPLACE MAIS IL NE RAMASSE PAS LES DÉBRIS	Défaillance du moteur d'aspiration, impulseur cassé ou bloqué	Changez le moteur d'aspiration, ou remplacez ou dégagez l'impulseur
L'APPAREIL GRIMPE HORS DE LA PISCINE	La piscine ne possède pas une pente de 2 pieds pour le capteur d'inclinaison	Remplacez le sac à filtre par un nouveau sac à 8 orifices
	Le capteur d'inclinaison est défectueux	Retirez le moteur d'aspiration et secouez-le. Si l'appareil continue de grimper même après le déblocage du capteur d'inclinaison, remplacez le moteur d'aspiration
L'APPAREIL OMET CERTAINES SECTIONS DE LA PISCINE	La piscine est trop grande pour l'appareil	Assurez-vous que la piscine mesure moins de 40 pieds. Si c'est le cas, déplacez l'alimentation électrique et remettez l'appareil en marche.
	Le cordon est entortillé	Détortillez le cordon avant et après chaque utilisation.
L'APPAREIL FLOTTE AU-DESSUS DU FOND DE LA PISCINE	Le sac à filtre est obstrué	Nettoyez le sac à filtre
	Défaillance du moteur d'aspiration	Vérifiez le moteur d'aspiration

Veuillez consulter www.interline-pool.com pour obtenir des instructions pour les réparations.

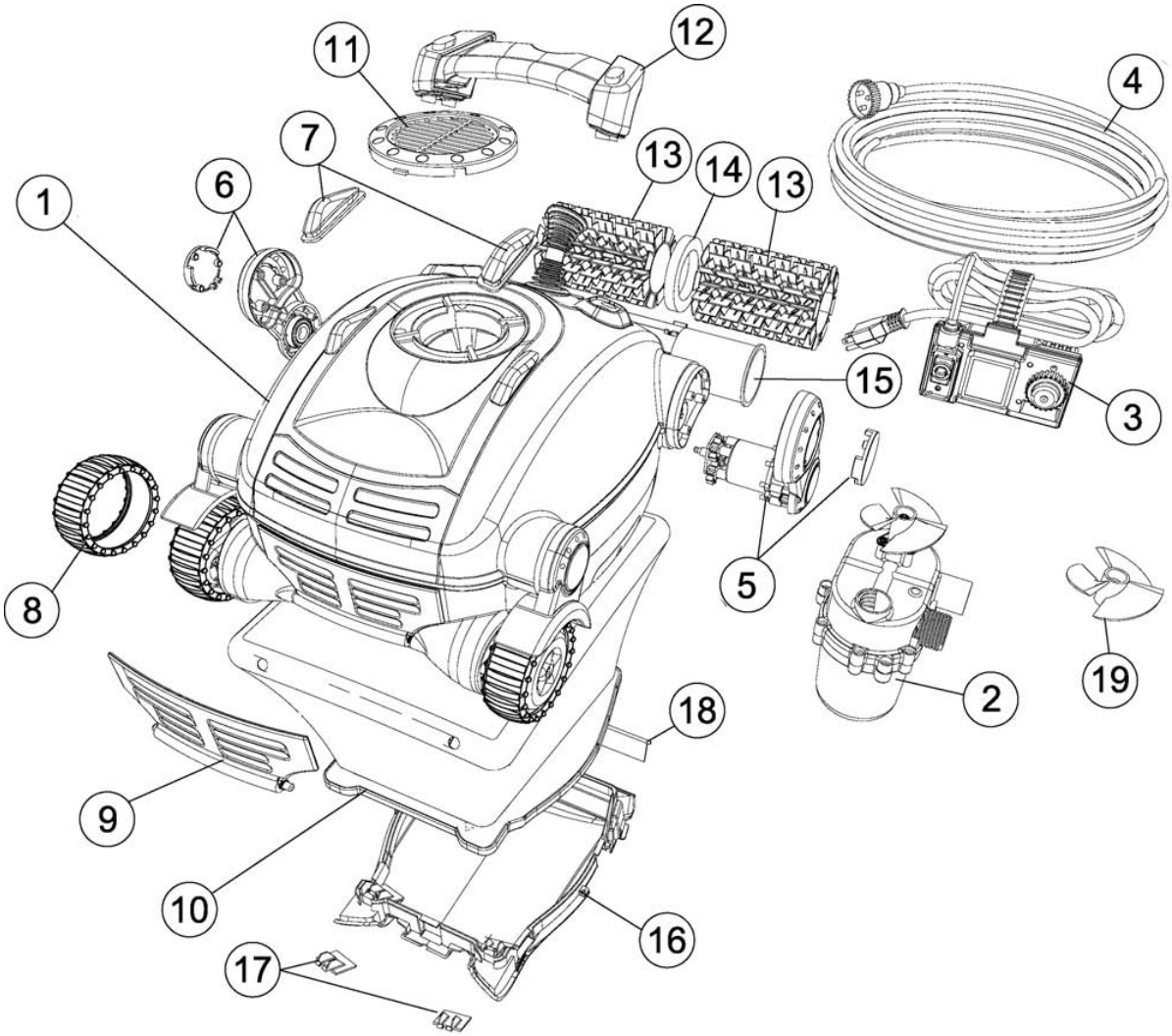

Emplacement	N° de pièce	Description
1	NC1001SK	Châssis SmartClean
2	NC1009:02	Moteur de pompe (version 2)
3	NC1013	Boîtier d'alimentation
4	NC1012SK:02	Cordon flottant SmartClean (12,2 M, version 2))
5	NC1006:02	Moteur d'entraînement (Version 2)
6	NC1010	Support du tube d'entraînement
7	NC1011	Butoir du châssis
8	NC1002	Roue de capteur (pneu seulement)
9	NC1005	Clapet de vidange rapide
10	NC1017	Sac filtrant
11	NC1003	Grille de protection de la turbine
12	NC1008	Poignée
13	NC1004	Brosse d'entraînement
14	NC1014	Anneau en mousse
15	NC1007	Tube de la roue d'entraînement
16	NC1016	Couvercle inférieur
17	NC1018	Admission avant
18	NC1019	Admission arrière
19	NC1015	Turbine

NC22INT
GARANTIE LIMITÉE

L'Interline SmartKleen a été fabriqué, testé et inspecté conformément à des exigences techniques soigneusement précisées. Il est garanti comme étant exempt de défauts matériels et de vices de fabrication en conditions d'utilisation réputées normales et assujetties aux réserves, conditions et limitations décrites ci-dessous.

La présente garantie est concédée au premier acheteur pour une période de 12 mois suivant la date d'achat.

Cette garantie s'applique à tout usage réputé normal et raisonnable de Interline. Les dommages, défauts, dysfonctionnements ou toute autre défaillance survenant d'un usage sans le transformateur d'origine, ou tout autre usage qui ne se conforme pas aux instructions du mode d'emploi, y compris l'incapacité de l'acheteur d'assurer un entretien réputé raisonnable et nécessaire, invalideront la présente garantie. Les dommages, défauts, dysfonctionnements ou toute autre défaillance, causés par ou liés à un dépanneur autre qu'un technicien agréé par INTERLINE ne seront pas couverts.

Les obligations de garantie d'INTERLINE sont limitées à la réparation ou au remplacement du produit ou de tout composant défectueux, à la discrétion d'INTERLINE. Une telle réparation ou un tel remplacement peut concerner l'usage de composants remis à neuf ainsi que celui des blocs, à la discrétion d'INTERLINE. En aucun cas ou pour quelque montant que ce soit, INTERLINE ne saura être tenu responsable de dommages indirects ou accidentels, ou de préjudices ou blessures survenus à des personnes utilisant l'article, ou à des biens utilisés en rapport avec celui-ci, ou encore d'aucune perte de profit ou de tous coûts ou dépenses de quelque sorte ou nature que ce soit.

Pour faire réparer les produits couverts par une garantie, prenez contact avec le magasin où vous avez acheté votre l'Interline SmartKleen. Lorsque ce magasin aura approuvé votre demande, renvoyez le Interline SmartKleen, dans un emballage convenable, à l'adresse que le magasin vous aura donnée.Joignez au Interline SmartKleen une copie de la facture faisant apparaître la date de l'achat, le numéro de série ainsi que la description du problème.

ATTENTION :

Certains liners de vinyle sont davantage sujets à la dégradation superficielle ou à l'usure des motifs dues à des objets comme les brosses, les flotteurs, les jouets, les distributeurs de chlore et les aspirateurs de piscine automatiques lorsque ceux-ci entrent en contact avec les surfaces de vinyle. De tels motifs peuvent être sérieusement égratignés ou abrasés, rien qu'en frottant la surface à la brosse. L'encre des motifs peut également s'estomper en cas de contact avec des objets dans la piscine. Interline n'est pas responsable de l'usure des motifs, de l'abrasion, des marques ou de tout autre dommage de quelque sorte que ce soit survenant aux liners de vinyle, pas plus que la présente garantie limitée ne couvre les dommages cités.

INTERLINE SMARTKLEEN AUTOMATISCHER POOLREINIGER BEDIENUNGSANLEITUNG

Herzlichen Glückwunsch zum Erwerb des auf dem heutigen Markt erhältlichen technologisch fortgeschrittensten automatischen Poolreinigers. Der Interline SmartKleen ist einfach in der Handhabung und macht die Wartung Ihres Pools bezahlbar und mühelos. Die Befolgung dieser einfachen Regeln stellt sicher, dass der Interline SmartKleen Ihren Pool heute und für viele weitere Jahre schnell und effizient reinigt.

INSTALLATION

- Positionieren Sie den Netzanschluss in einem Bereich, von dem aus der Reiniger den kompletten Poolbereich säubern kann.
- Stellen Sie sicher, dass das Netzteil nur an eine Dose mit FI-Schalter (GFI - ground fault interrupter) bzw. Stromschutzschalter (ELI - earth leak interrupter) angesteckt ist.
- Stellen Sie außerdem sicher, dass das Netzanschlussteil ausgeschaltet (OFF) ist.
- Stecken Sie das Netzteil in die geschützte Steckdose.
- Stecken Sie die Verbindung vom Reiniger an die Stromversorgung. Die Verbindung ist codiert, sodass sie nur auf eine Weise mit der Stromversorgung verbunden werden kann. Stellen Sie sicher, dass der Stecker richtig in die Dose gesteckt worden ist. Schieben Sie das Verbindungsschloss (Zugentlastung) auf die Verbindung und drehen Sie das Verbindungsschloss im Uhrzeigersinn, bis es fest sitzt.

LASSEN SIE DEN REINIGER NICHT AUSSERHALB VON WASSER LAUFEN!
EINE BEDIENUNG DES REINIGERS AUSSERHALB VON WASSER BESCHÄDIGT DIE MOTOREN UND ACHT DIE GARANTIE UNGÜLTIG!

- Setzen Sie den Reiniger in den Pool und falls notwendig, schütteln Sie ihn von Seite zu Seite, um etwaig eingeschlossene Luft freizulassen. Der Reiniger wird auf den Boden des Pools sinken.
- Geben Sie eine ausreichende Länge des blauen Kabels in das Wasser, um sicherzustellen, dass der Reiniger alle Bereiche Ihres Pools mit Leichtigkeit erreichen kann.
- Schalten Sie den Schalter des Netzanschlusses an (ON).
- Der Reiniger wird nun mit dem Reinigungsprogramm beginnen.
- Der Reiniger schaltet sich nach zwei Stunden automatisch ab.
- Falls ein zweiter Reinigungsdurchgang nötig ist bzw. die Einheit unbeabsichtigt ausgeschaltet wurde, sollten Sie eine Minute warten, bevor Sie die Einheit wieder einschalten.

WICHTIGER HINWEIS: Während des normalen Betriebs schaltet sich der Reiniger für ein paar Sekunden ab, hebt die Vorderräder vom Boden des Pools und bewegt sich entweder nach links bzw. rechts oder dreht sich für eine unbestimmte Zeit. Das ist normal und wurde in der Einheit vorprogrammiert, um die schnellste und effizienteste Reinigung Ihres Pools sicherzustellen.

WICHTIGE SICHERHEITSANWEISUNGEN
ALLE ANWEISUNGEN LESEN UND BEFOLGEN

GEFAHR: Gefahr eines Stromschlags oder Todes durch Stromschlag – Die elektrische Leitung dieses Produktes muss gemäß des National Electrical Code (Nationale Elektrische Vorschriften) und aller anwendbaren örtlichen Vorschriften und Bestimmungen installiert werden. Unsachgemäße Installation führt zu elektrischer Gefahr, die bei Poolbenutzern und anderen durch Stromschlag zu Tod oder schwerer Verletzung führen und auch Schaden an Eigentum verursachen kann.

WARNUNG: KEINE VERLÄNGERUNGSKABEL VERWENDEN - KANN ZU TOD ODER VERLETZUNG FÜHREN.

WARNUNG: Um das Verletzungsrisiko zu verringern, dürfen Kinder dieses Produkt nicht verwenden, außer sie sind ständig strengstens überwacht.

WARNUNG: Wenn die Umgebungstemperatur 115° F. (46° C.) überschreitet, das Netzteil vor direkter Sonneneinstrahlung schützen. Netzteil nicht abdecken.

WARNUNG: Der einzige Zweck dieses Produkts ist der Einsatz als Poolreinigungs-Roboter, wie in dieser Anleitung beschrieben; alle Veränderungen oder anderen Einsätze machen die Garantie ungültig.

WARNUNG: Erlauben Sie Kindern nicht, das Netzteil des Gerätes zu verwenden oder zu berühren oder daneben oder in der Nähe davon zu spielen.

WARNUNG: Ein FI-Schalter (Ground Fault Current Interrupter, GFCI-USA) und Stromschutzschalter(Earth Leak Interrupter, ELI-EU) muss installiert sein, um die Steckdose zu schützen und mögliche Stromschläge zu verhindern. Ansonsten kann eine elektrische Gefahr entstehen, die bei Poolbenutzern und anderen durch Stromschlag zu Tod oder schwerer Verletzung führen und auch Schaden an Eigentum verursachen kann.

WARNUNG: Das Gerät erst nach abgeschlossener Installation an Wechselstrom anschließen.

WARNUNG: Verwenden Sie das Gerät bitte nicht, wenn es irgendwie beschädigt ist.

WARNUNG: Das Gerät muss vollständig unter Wasser sein oder die Garantie verfällt.

WARNUNG: Stellen Sie sicher, dass der Poolreinigungs-Roboter vom Netzgerät getrennt ist, bevor das Gerät geöffnet wird oder sonstige Wartungen durchgeführt werden .

WARNUNG: Zur Vermeidung einer Beschädigung des Netzgerätes und Kabels tragen Sie nie das Netzgerät am Kabel oder ziehen es am Kabel aus der Steckdose. Stattdessen entfernen Sie das Kabel, indem Sie den Stecker aus der Steckdose herausziehen. Ziehen Sie das Kabel nicht über scharfe Ecken oder Kanten.

WARNUNG: Nicht mit dem Reiniger oder Kabel spielen oder es an den Körper legen. Es könnte Haare oder Körperteile einklemmen oder abreißen. Das Kabel kann Schwimmer behindern oder umschlingen, was zu Ertrinken führen kann.

WARNUNG: Verwenden Sie keine beschädigten Kabel oder Netzgeräte.

WARNUNG: Vor der Installation des Reinigers machen Sie sich die Reichweite des Reinigers klar. Der Reiniger wurde nicht entworfen, um automatisch Stufen zu reinigen oder unter Sonnenabdeckungen zu arbeiten. Er wurde auch nicht entworfen, um die Erstreinigung für eine neue Poolinstallation durchzuführen.

WARNUNG: Ihr Reiniger sollte nicht verwendet werden, während Leute im Pool schwimmen.

WARNUNG: Das Netzteil muss stets mindestens 12 Feet / 4 Meter von der Poolkante entfernt sein!

ACHTUNG: Es wird empfohlen, dass Sie nach jedem Gebrauch die Filtertüte reinigen und das Antriebsrad kontrollieren, um sicherzugehen, dass es frei von Fremdkörpern ist.

ACHTUNG: Ziehen Sie das Netzteil aus der Steckdose, wenn es nicht gebraucht wird.

ACHTUNG: NICHT den Poolreiniger auf "ON" (EIN) stellen, wenn er nicht unter Wasser ist. Der Einsatz des Reinigers außerhalb des Wassers kann großen Schaden anrichten und führt zum Verlust der Garantie. Vergessen Sie nie, das Netzteil auf "OFF" (AUS) zu stellen und es aus der Steckdose zu ziehen, bevor Sie den Reiniger aus dem Pool nehmen.

ACHTUNG: Wenn Ihr Poolreinigungs-Roboter nicht ordnungsgemäß funktioniert oder auf irgendeine Weise beschädigt oder fallen gelassen wurde, kontaktieren Sie vor dem Gebrauch den Kundenservice von Interline unter info@interline-pool.nl oder besuchen Sie unsere Website unter www.interline-pool.com.

BEWAHREN SIE DIESE ANWEISUNGEN BITTE AUF

DEN REINIGER AUS DEM POOL HEBEN

- Ziehen Sie langsam am blauen Kabel, um den Reiniger an die Oberfläche sowie den Rand des Pools zu holen. ZIEHEN SIE DEN REINIGER NICHT AN DEM KABEL AUS DEM POOL!
- Greifen Sie nach unten und heben Sie den Reiniger an dessen Griff aus dem Pool, siehe Abbildung.

ABBILDUNG 1: Den Griff greifen

ABBILDUNG 2: Den Reiniger am Griff aus dem Pool heben

- Säubern Sie den Filterbeutel.
- Wickeln Sie das Kabel zur Aufbewahrung locker auf.

Das Gerät sollte an einer geschützten Stelle aufbewahrt werden, an denen es nicht der Witterung ausgesetzt ist und zu

REINIGUNG DES FILTERBEUTELS (Der Filterbeutel sollte nach jeder Anwendung gereinigt werden.)

- Stellen Sie den Reiniger auf den Kopf, sodass der Verschlussdeckel des Unterbodens zu sehen ist.
- Drehen Sie die roten Riegel (in der Nähe der Räder) in die entriegelte Position, wie in Abb. 3 gezeigt. Danach drücken Sie die roten Verschlussknöpfe in der Nähe der Bürstenrolle in Richtung Gerätemitte. Heben Sie den Verschlussdeckel hoch.

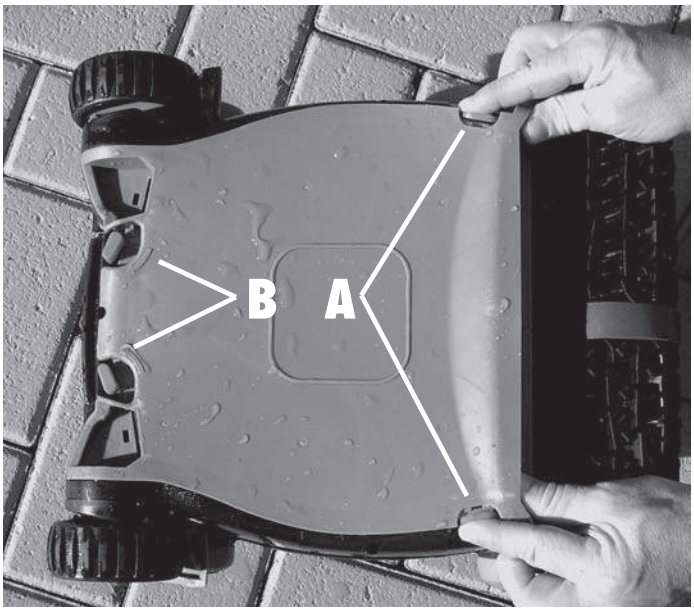

Abbildung 3

A: Drücken Sie die roten Verschlussknöpfe, wie abgebildet, nach innen und heben Sie den Deckel vom Reiniger ab.

B: Drehen Sie die Riegel gemäß der auf dem Deckel befindlichen Pfeile nach innen.

- Halten Sie den Verschlussdeckel wie in Abb. 4 gezeigt und ziehen Sie an der Klemme mit der Markierung „PULL TO REMOVE BAG“ („ziehen, um den Beutel zu entfernen“).

ABBILDUNG 4

- Krempeln Sie den Filterbeutel um und spritzen Sie den Schmutz, wie in Abb. 5 gezeigt, mit einem Wasserschlauch ab. Falls der Filterbeutel sehr stark verschmutzt ist, kann er auch in der Waschmaschine von links, mit einem milden Waschmittel und kalt gewaschen werden.

ABBILDUNG 5

- Spritzen Sie sämtliche Verschmutzungen vom unteren Verschlussdeckel mit einem Schlauch ab und stellen Sie sicher, dass Sie sämtlichen Schutz aus den Feinfiltern an den Aufnahmeöffnungen entfernen, siehe Abb. 6.

ABBILDUNG 6

- Um den Filter wieder am Verschlussdeckel anzubringen, krempeln Sie den Filterbeutel wieder zurück. Beginnen Sie mit dem Teil des Filterbeutels, auf dem das Wort „PUSH“ (drücken) zu lesen ist und drücken Sie den Filtersaum in die Öffnung, sodass die Klemmen den Beutel in der Nähe des Etiketts mit der Aufschrift „PUSH“ halten, siehe Abb. 7.

ABBILDUNG 7

- Drücken Sie den Filtersaum entlang des gesamten Umfangs richtig nach unten und gehen Sie dabei sicher, dass er vollständig bündig abschließt und von sämtlichen Klemmen gehalten wird, siehe Abb. 7a.

ABBILDUNG 7A

- Heben Sie den Verschlussdeckel hoch und drehen Sie ihn um, sodass der Beutel nach unten hängt. Bringen Sie den unteren Verschlussdeckel wieder am Reiniger an und stellen Sie dabei sicher, dass sich der Filterbeutel ordnungsgemäß im Gehäuse des Reinigers befindet.

STELLEN SIE SICHER, DASS SICH SÄMTLICHES FILTERMATERIAL IM REINIGER BEFINDET, DA SICH DER DECKEL SONST NICHT SCHLIESSEN UND EINRASTEN LÄSST.

- Sobald der untere Verschlussdeckel richtig sitzt, drehen Sie die roten Verschlussriegel in die entgegengesetzte Richtung der auf dem Verschlussdeckel befindlichen Pfeile, bis er fest zwischen den zwei erhöhten Riegeln eingerastet ist..

ABBILDUNG 7B

ABBILDUNG 7C

- Drücken Sie das hintere Teil des Verschlussdeckels in den Reiniger und drücken Sie dabei die Verschlussknöpfe nach außen, bis Sie einen Klick hören, siehe Abb. 7c.

KABELPFLEGE

Während Sie Ihren Interline SmartKleen anwenden, kann es sein, dass sich das Kabel anfängt aufzuwickeln. Das übermäßige Aufwickeln kann zu Einschränkungen bei der Poolreinigung führen.

- Um das Kabel zu entwickeln, ist es am besten, wenn es nass ist.
- Setzen Sie den Reiniger, wie abgebildet, auf den Boden.
- Stellen Sie sicher, dass es ein Bereich ohne Hindernisse ist, sodass Sie das Kabel in einer geraden Linie ausrollen können.
- Ziehen Sie das Kabel so, dass es sich über dem Boden befindet.
- Mithilfe Ihrer Finger rollen Sie das Kabel in entgegengesetzter Richtung.
- Wenn es wieder gerade ist, wickeln Sie das Kabel zur Lagerung, wie unten abgebildet, ein.

AUFBEWAHRUNG DES KABELS

- Wickeln Sie das Kabel, wie unten abgebildet, locker auf.

Halten Sie das Kabel nahe des Reinigers. Machen Sie eine etwa zwei Fuß große Schlaufe, siehe Abbildung.

Zur Beibehaltung der Kabelform, drehen Sie es beim Aufwickeln leicht entgegen dem Uhrzeigersinn. WICKELN SIE DAS KABEL NICHT STRAFF UM UM ANDERE GEGENSTÄNDE

Sobald Sie das Kabel aufgewickelt haben, legen Sie es auf den optionalen Beiwagen.

Falls Sie keinen zusätzlichen Beiwagen haben, bewahren Sie das Gerät an einer geschützten Stelle auf, and denen es nicht durch die Witterung beschädigt werden kann.

LAGERUNG IM WINTER

Falls die Temperatur regelmäßig unter 45 Grad Fahrenheit bzw. 5 Grad Celsius fällt, sollte sowohl der Reiniger als auch die Stromversorgung drinnen aufbewahrt werden.

HILFE ZUR FEHLERBEHEBUNG

PROBLEM	MÖGLICHE GRÜNDE	LÖSUNGEN
GERÄT BEWEGT SICH NUR WENIGE ZENTIMETER VOR UND ZURÜCK	Wasser ist in den Antriebsmotor gelaufen	Wechseln Sie den Antriebsmotor
	Verschmutzungen blockieren das Antriebsrad	Entfernen Sie die Verschmutzung
GERÄT LÄUFT NICHT	Strom wird nicht richtig zugeführt	Überprüfen Sie die Stromzufuhr
	Transformator läuft nicht	Überprüfen Sie den Transformatoranschluss
	Kabel defekt	Überprüfen Sie die Stromversorgung, falls nötig, Kabel austauschen
LEUCHTE DES TRANSFORMATORS AUS	Womöglich läuft der Transformator, jedoch ist die Leuchte nicht an.	Prüfen Sie das Gerät mit dem Transformator
	Transformator läuft nicht	Überprüfen Sie den Anschluss
GERÄT LÄUFT, NIMMT JEDOCH KEINEN SCHMUTZ AUF	Fehlfunktion der Motorpumpe, defektes oder verstopftes F lügelrad	Tauschen Sie die Motorpumpe aus, wechseln oder reinigen Sie das Flügelrad
GERÄT STEIGT AUS DEM POOL HERAUS	Der Pool weißt kein vertikales Gefälle von 60 zentimeter für den Sensor auf	Tauschen Sie den Filterbeutel durch einen neuen 8-Loch-Beutel ausg
	Der Gefällesensor ist defekt	Entfernen Sie die Motorpumpe und schütteln Sie das Gerät. Falls das Gerät trotz des entblockierten Gefällesensors noch immer nach oben steigt, wechseln sie die Motorpumpe aus
GERÄT BEARBEITET NICHT ALLE BEREICHE DES POOLS	Der Pools ist für dieses Gerät zu groß	Stellen Sie sicher, dass der Pool weniger als 40 Fuß groß ist. Falls er größer ist, lassen Sie das Gerät von einer anderen Stelle aus erneut laufen.
	Das Kabel hat sich verheddert.	Legen Sie das Kabel vor und nach jeder Anwendung gerade aus.
GERÄT SCHWEBT ÜBER DEN POOLBODEN	Verstopfter Filterbeutel	Reinigen Sie den Filterbeutel
	Fehlfunktion der Motorpumpe	Überprüfen Sie die Motorpumpe

Anleitungen zur Reparatur finden Sie auf www.interline-pool.com

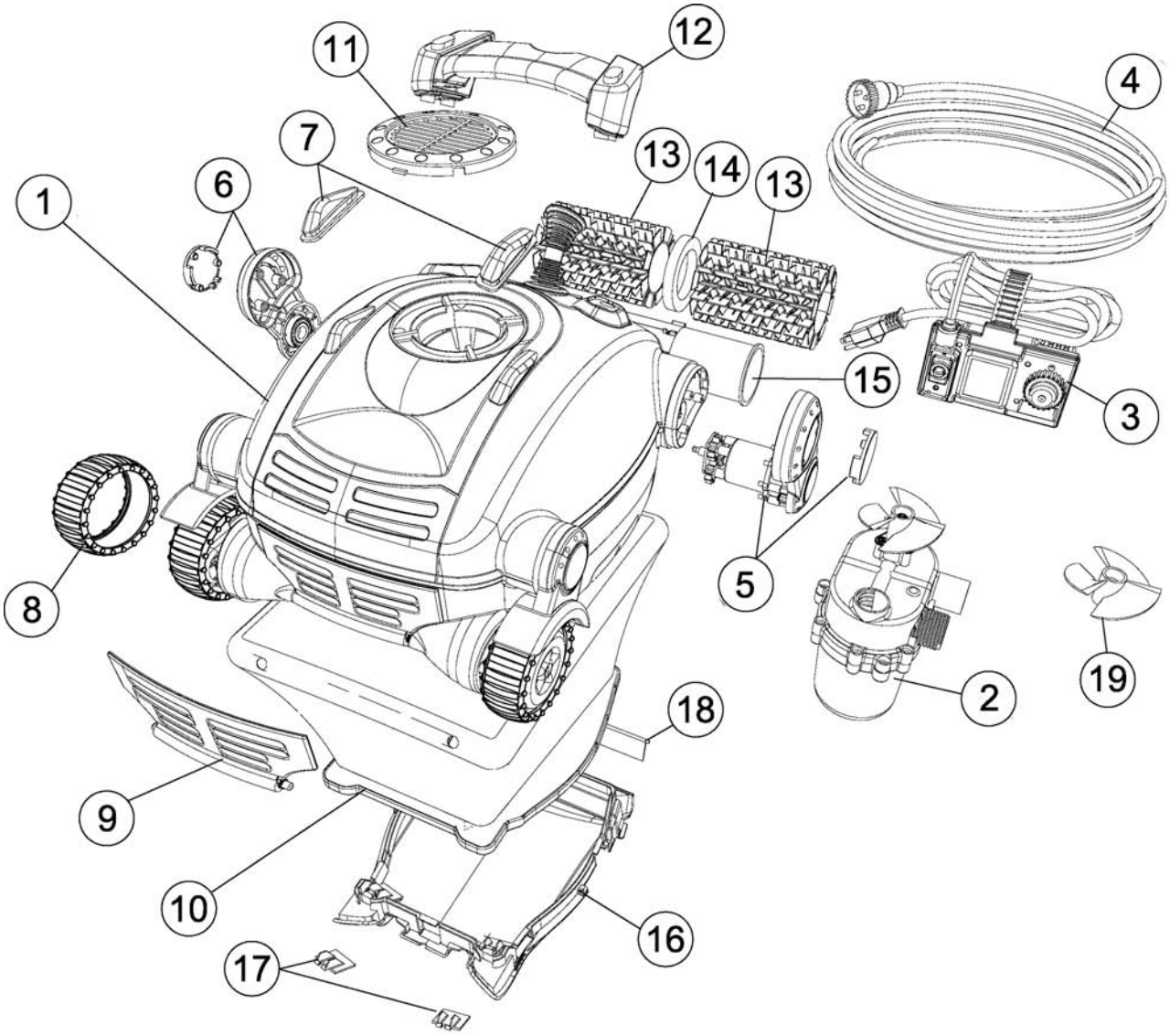

Ort	Teilenummer	Beschreibung
1	NC1001SK	SmartClean Gehäuse
2	NC1009:02	Pumpenmotor (Version 2)
3	NC1013	Netzteil
4	NC1012SK:02	SmartClean Schwebekabel (12,2 m)
5	NC1006:02	Antriebsmotor (Version 2)
6	NC1010	Antriebsschlauchbefestigung
7	NC1011	Gehäusestossfänger
8	NC1002	Sensorrad (nur Reifen)
9	NC1005	Schnellabflussklappe
10	NC1017	Filterbeutel
11	NC1003	Flügelradabdeckung
12	NC1008	Griff
13	NC1004	Antriebsbürsten
14	NC1014	Schaumring
15	NC1007	Antriebsradschlauch
16	NC1016	Bodendeckel
17	NC1018	Vordereinlass
18	NC1019	Hintereinlass
19	NC1015	Flügelrad

NC22INT
BESCHRÄNKTE GARANTIE

Der Interline SmartKleen wurde gemäß sorgsam spezifizierter technischer Anforderungen hergestellt, getestet und überprüft. Laut Garantie ist das Produkt frei von Material- und Verarbeitungsfehlern, wenn es normal gebraucht und bedient wird, unter Vorbehalt von Voraussetzungen, Konditionen und Beschränkungen, die unten aufgeführt sind.

Diese Garantie gilt für den ersten Verbraucher/Käufer für einen Zeitraum von 12 Monaten ab dem Kaufdatum.

Diese Garantie gilt nur für einen normalen und vernünftigen Gebrauch vom Interline SmartKleen. Durch Schäden, Defekte, Störungen oder andere Fehler, die aus dem Gebrauch ohne den ursprünglichen Transformator bzw. jedweder Verwendung entstehen, die nicht mit den Anweisungen im Bedienerhandbuch übereinstimmt, einschließlich dem Säumnis des Käufers, eine vernünftige und notwendige Wartung durchzuführen, wird diese Garantie ungültig. Diese Garantie deckt keine Schäden, Defekte, Störungen oder anderen Fehler ab, die durch bzw. im Zusammenhang mit Reparaturen entstanden sind, die von einem anderen Wartungsfachmann als einem zugelassenen Wartungsvertreter von INTERLINE durchgeführt wurden.

Die Garantiepflichten von INTERLINE sind auf die Reparatur oder den Austausch des Produktes oder des defekten Teils nach dem Ermessen von INTERLINE beschränkt. Zu einer Reparatur oder einem Austausch kann die Verwendung von aufgerüsteten Teilen und/oder Einheiten nach dem Ermessen von INTERLINE gehören. INTERLINE trägt unter keinen Umständen oder in jedwedem Ausmaß die Haftung oder Verantwortung für beliebigen Ersatz von mittelbarem Schaden oder Schadenersatz für Neben- und Folgekosten oder für eine beliebige Verletzung oder Schaden an Personen oder Eigentum, die es verwenden oder verwendet haben, sowie für Gewinnverluste oder andere Kosten oder Aufwendungen jeder Art, die in Verbindung mit dem Produkt entstehen.

Um Garantiedienstleistungen zu erhalten, kontaktieren Sie das Geschäft, wo Sie Ihren Interline SmartKleen erworben haben. Nach Erhalt der Genehmigung des Geschäftes schicken Sie den Interline SmartKleen angemessen verpackt an die von dem Geschäft angegebene Stelle. Legen Sie dem Interline SmartKleen eine Kopie der Rechnung einschließlich Kaufdatum, Seriennummer und einer Problembeschreibung bei.

ACHTUNG:
Einige Vinylverkleidungen besitzen eine größere Anfälligkeit für Oberflächenabnutzung oder Musterabtragung durch Gegenstände wie Bürsten, Plattformwagen, Spielzeuge, Chlorspender und automatische Schwimmbeckenreiniger, die mit der Vinylfläche in Kontakt kommen. Solche Muster können bereits stark zerkratzt oder abgenutzt werden, wenn die Oberfläche mit einer Bürste abgerieben wird. Die Musterfarbe kann auch abgehen, wenn sie mit Gegenständen im Schwimmbecken in Berührung kommt. Interline haftet nicht für Musterbeseitigung, Abschabung, Markierungen auf oder Schaden an jeder Art von Vinylverkleidung; dies wird von dieser beschränkten Garantie nicht abgedeckt.

GEBRUIKSAANWIJZING VOOR DE INTERLINE SMARTKLEEN ROBOTIC POOL CLEANER

Gefeliciteerd met de aanschaf van de technologisch meest geavanceerde automatische zwembadstofzuiger die thans beschikbaar is. De Interline SmartKleen is gemakkelijk in het gebruik en maakt het onderhoud van uw zwembad betaalbaar en gemakkelijk. Als u deze eenvoudige instructies volgt, reinigt de Interline SmartKleen uw zwembad vanaf vandaag tot in lengte van jaren. Snel en efficiënt.

INSTALLATIE

- Plaats de voeding zodanig dat het reinigingstoestel uw gehele zwembad kan bereiken.
- Zorg ervoor dat de voeding uitsluitend via een verliesstroomschakelaar of aardlekschakelaar (geaard stopcontact met werkende aardeaansluiting) is aangesloten.
- Controleer of de voeding is uitgeschakeld.
- Stop de stekker in het geaarde stopcontact.
- Breng de connector van het reinigingstoestel in de netvoeding aan. De connector kan maar op een manier met de netvoeding worden verbonden. Zorg ervoor dat de plug helemaal in de netvoeding is aangebracht. Schuif de vergrendeling van de connector (kabelklem) in de connector en draai de connector met de klok mee totdat deze goed vastzit.

LAAT DE HET REINIGINGSTOESTEL NIET BUITEN HET WATER WERKEN
DOOR HET REINIGINGSTOESTEL BUITEN WATER TE LATEN WERKEN, KUNNEN DE MOTOREN BESCHADIGD RAKEN EN KAN DE GARANTIE VERVALLEN.

- Plaats reinigingstoestel in het zwembad en beweeg het zonodig zijwaarts heen en weer zodat eventuele lucht kan ontsnappen. Het reingingstoestel zinkt naar de bodem van het zwembad.
- Laat genoeg blauw snoer in het water zakken zodat het reinigingstoestel gemakkelijk alle gedeelten van het zwembad kan bereiken.
- Zet de schakelaar van de netvoeding in de aan-stand.
- Het reinigingstoestel start het schoonmaakprogramma.
- Na twee uur schakelt het reinigingstoestel zichzelf automatisch uit.
- Wacht een minuut voordat u het reinigingstoestel weer inschakelt als een tweede reinigingsgang noodzakelijk is, of het reinigingstoestel onbedoeld werd uitgeschakeld.

BELANGRIJK: tijdens de normale werking lijkt het alsof het reinigingstoestel zich een paar tellen uitschakelt, de voorwielen van de bodem van het zwembad optilt en voor een onbepaalde duur links of recht beweegt. Dit is normaal, het reinigingstoestel is zo geprogrammeerd om voor de efficiëntste reiniging van uw zwembad te zorgen.

BELANGRIJKE VEILIGHEIDSINSTRUCTIES
DEZE INSTRUCTIES GEHEEL DOORLEZEN EN OPVOLGEN

GEVAAR: Risico van elektrische schokken of elektrocutie. De elektrische voeding van dit product moet worden geïnstalleerd in overeenstemming met de toepasselijke plaatselijke wet- en regelgeving. Onjuiste installatie schept een gevaarlijke elektriciteitssituatie die de dood of ernstig letsel van zwembadgebruikers of anderen tot gevolg kan hebben als gevolg van schokken. Tevens kan daardoor zaaksschade ontstaan.

WAARSCHUWING: GEBRUIK GEEN VERLENGSNOEREN - DIT KAN DE DOOD OF LETSEL TOT GEVOLG HEBBEN.

WAARSCHUWING: Laat, ter vermindering van de kans op letsel, dit product niet door kinderen gebruiken, tenzij deze voortdurend onder nauwlettend toezicht staan

WAARSCHUWING: Bij temperaturen boven 46° C (115° F) de voedingseenheid tegen direct zonlicht beschermen. De voedingseenheid niet afdekken.

WAARSCHUWING: Dit product is uitsluitend bestemd als zwembadrobot zoals beschreven in deze handleiding. Elke wijziging of elk ander gebruik maakt de garantie nietig.

WAARSCHUWING: Sta niet toe dat kinderen de voedingseenheid van het apparaat gebruiken, aanraken of in de nabijheid ervan spelen.

WAARSCHUWING: Ter beveiliging van het stopcontact en ter voorkoming van mogelijke elektrische schokken dient er een aardlekschakelaar te worden geïnstalleerd. Dit nalaten kan leiden tot een gevaarlijke elektriciteitssituatie die het overlijden of ernstig letsel van zwembadgebruikers of anderen tot gevolg kan hebben als gevolg van schokken. Tevens kan het zaaksschade veroorzaken.

WAARSCHUWING: Niet aansluiten op de netstroom totdat de installatie is voltooid.

WAARSCHUWING: Niet gebruiken als het apparaat op enige wijze is beschadigd.

WAARSCHUWING: Apparaat moet geheel ondergedompeld zijn in water, anders is de garantie nietig.

WAARSCHUWING: Zorg ervoor dat de zwembadrobot niet is aangesloten op de voedingseenheid voordat het apparaat wordt geopend of er enig ander onderhoud aan wordt uitgevoerd.

WAARSCHUWING: Til, ter voorkoming van schade aan de voedingseenheid, deze nooit aan het snoer op, en trek de stekker niet aan het snoer uit het stopcontact. Trek in plaats daarvan de stekker zelf uit het stopcontact. Trek het snoer niet langs scherpe bochten of randen.

WAARSCHUWING: Niet spelen met de reiniger of de kabel of op het lichaam in werking stellen. Er kunnen lichaamsdelen of haren in bekneld raken of door worden verwijderd. Zwemmers kunnen over de kabel struikelen of erin verstrikt raken, met verdrinking tot gevolg

WAARSCHUWING: Niet laten werken met een beschadigd(e) snoer of voedingseenheid.

WAARSCHUWING: Krijg eerst een idee van het dekkingsgebied van de reiniger voordat u de reiniger installeert. De reiniger is niet bedoeld om automatisch trappen te reinigen, of onder solar covers te werken. Tevens is hij niet bedoeld om de eerste reiniging voor de installatie van een nieuw zwembad uit te voeren.

WAARSCHUWING: Uw reiniger moet niet worden gebruikt als er personen in het zwembad zwemmen.

WAARSCHUWING: De voedingseenheid moet te allen tijde tenminste 12 feet / 4 meter van de rand van het zwembad verwijderd blijven!

LET OP: U wordt aangeraden om de filterzak te reinigen en het voortstuwingsmechanisme te controleren om ervoor te zorgen dat het na elk gebruik vrij is van afval.

LET OP: Haal de stekker van de voedingseenheid uit het stopcontact als het apparaat niet in gebruik is.

LET OP: SCHAKEL de zwembadreiniger NIET op "ON" als deze niet geheel onder water is. Als de reiniger uit het water werkt, kan deze ernstig beschadigd raken. Dit leidt tot garantieverlies. Denk er steeds aan om de schakelaar op "OFF" te zetten en de verbinding met het stopcontact te verbreken voordat de reiniger uit het zwembad wordt verwijderd.

LET OP: Neem contact op met Interline, via Customer Serive, info@interline-pool.nl, of ga naar onze website www.interline-pool.com, als uw zwembadrobot niet naar behoren werkt of is laten vallen of op enige wijze is beschadigd

DEZE INSTRUCTIES BEWAREN

HET REINIGINGSTOESTEL UIT HET ZWEMBAD VERWIJDEREN

- Trek langzaam aan het blauwe snoer om het reinigingstoestel naar de oppervlakte van het zwembad te trekken en naar de rand van de zwembad. TREK HET REINIGINGSTOESTEL NIET AAN HET SNOER UIT HET ZWEMBAD
- Pak de hendel van het reinigingstoestel vast en haal het uit het zwembad zoals hieronder weergegeven.

FIGUUR 1: de hendel vastpakken

FIGUUR 2: aan de hendel uit het zwembad tillen

- Filterzak reinigen
- Rol de kabel losjes op om hem op te slaan.

Het toestel moet worden opgeslagen in een ruimte dieenige bescherming tegen het weer biedt om ervoor te zorgen dat zijn afwerkingslaag in tact blijft.

DE FILTERZAK REINIGEN (Filterzak moet na elk gebruik worden gereinigd.)

- Draai het reinigingstoestel op zijn kop en plaats het zodanig op de grond dat de bodemklep vrij komt.
- Draai de rode sluitpinnen (bij de wielen) in de ontgrendelde positie zoals weergegeven in Fig. 3 Vervolgens drukt u de twee rode blokkeerklemmen bij de rolborstel naar het midden van het toestel. Til de bodemklep op.

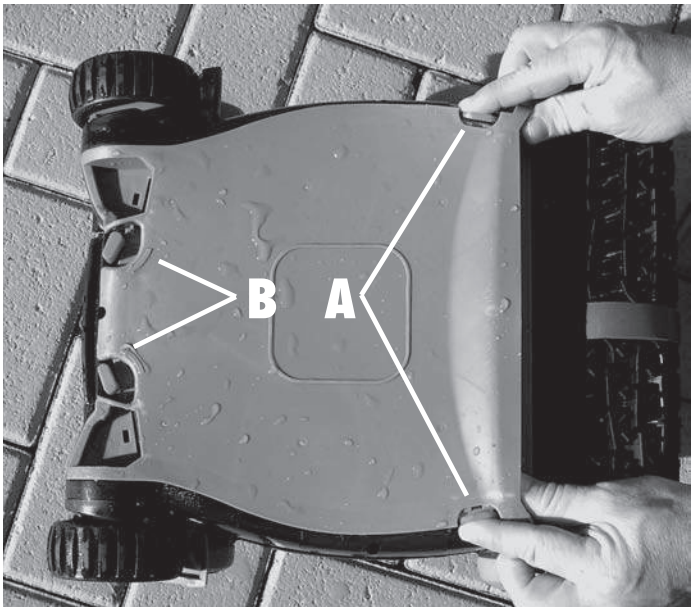

FIGUUR 3

A: Druk de rode vergrendellipjes naar binnen zoals weergegevenen en til de klep van het reinigingstoestel op

B: Draai de hendels naar binnen zoals aangegeven door de op de klep gedrukte pijlen

- Houd de bodemklep vast zoals weergegeven in Fig. 4 en trek aan de lus waarop is aangegeven met "TREKKEN OM DE ZAK TE VERWIJDEREN"

FIGUUR 4

- Draai de filterzak binnenstebuiten en spuit alle afval weg zoals weergegeven in Fig. 5. Indien de filterzak erg vuil is, kunt u deze in uw wasmachine wassen, binnenstebuiten gekeerd, in koud water, met een mild wasmiddel en alleen.

FIGUUR 5

- Spuit alle afval van de onderste klep. Let erop dat alle vuil uit de zeeffilters voor de inlaatsleuven worden verwijderd, zoals weergegeven in Fig. 6

FIGUUR 6

- Om het filter weer aan de bodemklep te bevestigen, draait u de filterzak met de rechterkant naar buiten. Begin aan de achterzijde waar op de filterzak "DUW" is aangegeven en druk de filterrand zo in de gleuf dat deze door de lipjes bij het label "DUW" op zijn plaats wordt gehouden, zoals weergegeven in Fig. 7

FIGUUR 7

- Druk het filterkanaal naar beneden totdat het helemaal de rand omsluit, zorg dat het helemaal op zijn plaats zit, en achter alle lipjes, zoals weergegeven in Fig 7a.

FIGUUR 7A

- Neem de bodemklep op en draai deze om zodat de zak eronder hangt. Plaats de bodemklepweer op het reinigingstoestel, maar let erop dat u de filterzak in het reinigingstoestel inbrengt.

ZORG ERVOOR DAT AL HET FILTERMATERIAAL ZICH BINNEN HET REINIGINGSTOESTEL BEVINDT, ANDERS KAN DE KLEP NIET GOED WORDEN GESLOTEN EN VERGRENDELD

- Draai de rode vergrendelklemmen tegen de richting van de pijlen in die op de bodemklep tussen de twee verhoogde vergrendelingen zijn aangebracht, als de bodemklep juist is geplaatst.

FIGUUR 7B

FIGUUR 7C

- Duw het achtergedeelte van de bodemklep in het reinigingstoestel, terwijl u de vergrendelklemmen naar de rand van het reinigingstoestel beweegt totdat u een klik hoort, zoals weergegeven in Fig. 7

ONDERHOUD KABEL

In de loop van het gebruik van uw Interline SmartKleen, kan het snoer gaan opkrullen. Sterk krullen kan ertoe leiden dat uw zwembad niet helemaal gereinigd wordt.

- Het snoer weer recht maken kan het beste met een natte kabel.
- Plaats het reinigingstoestel op de grond zoals hieronder weergegeven.
- Zorg voor voldoende vrije ruimte om het snoer in een rechte lijn uit te kunnen leggen.
- Trek aan de kabel zodat deze van de grond vrijkomt.
- Rol de kabel met uw vingers in de richting tegengesteld als waarin het snoer is opgekruld.
- Draai de kabel op als hij recht is en berg hem op

DE KABEL OPSLAAN

- Wind de kabel losjes op, zoals hieronder weergegeven.

Bewaar het snoer in de buurt van het reinigingstoestel. Maak een rol van ongeveer een halve meter van het snoer, zoals weergegeven.

Rol het snoer enigszins tegen de wijzers van de klok in op zodat de vorm behouden blijft. ROL HET SNOER NIET STRAK OM VOORWERPEN HEEN.

Nadat de kabel op de juiste wijze is opgerold plaatst u deze op de optionele caddie.

Als u geen caddie hebt, sla het reinigingstoestel dan op in een beschermde omgeving, waar deze niet door weersinvloeden beschadigd kan worden.

WINTEROPSLAG

Als regelmatig temperaturen beneden 45 graden Fahrenheit (5 graden Celsius) voorkomen moeten het reinigigingstoestel en de netvoeding binnen worden opgeslagen

PROBLEEMOPLOSSING

SYMPTOOM	MOGELIJKE OORZAKEN	OPLOSSINGEN
TOESTEL GAAT TELKENS HOOGUIT EEN HALVE METER HEEN EN WEER	Er is water in de aandrijfmotor	Vervang de aandrijfmotor
	Verontreiniging in het aandrijfwiel	Verwijder de verontreiniging
TOESTEL FUNCTIONEERT NIET	Elektriciteit heeft niet het juiste voltage	Controleer het voltage op het stopcontact
	Transformator werkt niet	Controleer het vermogen van de transformator
	Snoer is defect	Controleer het voltage op het snoer. Zonodig vervangen
LAMPJE OP TRANSFORMATOR UIT	Mogelijk werkt de transformator, maar het lampje brandt niet.	Test het toestel met de transformator
	Transformator werkt niet	Controleer het voltage op het stopcontact
TOESTEL BEWEEGT MAAR ZUIGT GEEN AFVAL OP	Motor van de pomp werkt niet goed, schoepenwiel is defect, of zit vast.	Vervang de motor van de pomp, of vervang het schoepenwiel of maak dit los
TOESTEL BEWEEGT UIT HET ZWEMBAD	Het zwembad heeft minder dan 60 centimeter verticale helling ten behoeve van de hellingsensor	Vervang de filterzak met een nieuwe zak met 8 gaten
	Hellingsensor is defect	Verwijder de motor van de pomp en schud. Vervang de motor van de pomp als het toestel, ondanks het losmaken van de hellingsensor, blijft klimmen.
TOESTEL SLAAT GEDEELTEN VAN HET ZWEMBAD OVER	Afmetingen van het zwembad zijn te groot voor de eenheid	Controleer of het zwembad kleiner is dan 12 meter Als dit zo is verplaats dan de netvoeding en schakel het toestel weer in.
	Snoer is in de knoop	Ontwar het snoer voor en na elk gebruik.
TOESTEL ZWEEFT OP DE BODEM VAN HET ZWEMBAD	Filterzak verstopt	Maak filterzak schoon
	Pompmotor functioneert niet	Controleer de pompmotor

Ga naar www.interline-pool.com voor reparatie-instructies.

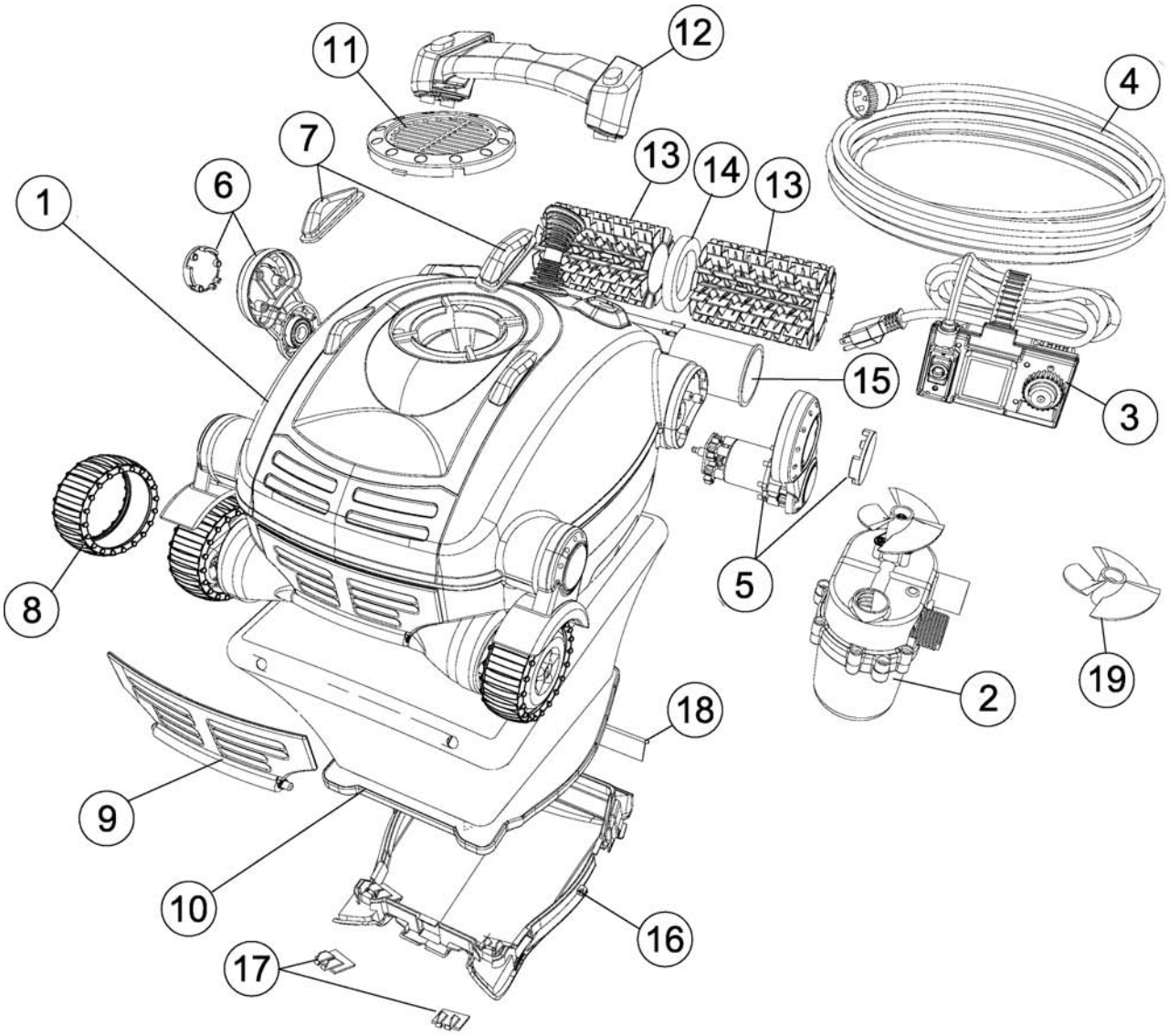

Location	Part #	Omschrijving
1	NC1001SK	Body Smartkleen
2	NC1009:02	Pompmotor
3	NC1013	Trafo
4	NC1012SK:02	Smartkleen kabel 1m
5	NC1006:02	Aandrijfmotor
6	NC1010	Bevestiging van de aandrijfbuis
7	NC1011	Stootkussen voor body
8	NC1002	Coverwiel
9	NC1005	Klepje van de afvoer
10	NC1017	Filterzak
11	NC1003	Rooster fan
12	NC1008	Handgreep
13	NC1004	Aandrijfborstel
14	NC1014	Schuimrubber ring
15	NC1007	Buis van het aandrijfwiel
16	NC1016	Bodemklep
17	NC1018	Voor-inlaat
18	NC1019	Zij-inlaat
19	NC1015	Fan

NC22INT
B E P E R K T E G A R A N T I E

De Interline SmartKleen is gemaakt, getest en geïnspecteerd conform de zorgvuldig bepaalde technische vereisten. Mits op normale wijze gebruikt en onderhouden en conform het bepaalde uit de onderstaande aanwijzingen, voorwaarden en beperkingen is dit product gegarandeerd vrij van materiaal- en productiefouten.

Deze garantie wordt verleend aan de eerste gebruiker/koper en is geldig tot 12 maanden na de aankoopdatum.

Deze garantie dekt uitsluitend het gewone en verantwoorde gebruik van de Interline SmartKleen. Beschadigingen, defecten, slechte werking en andere operationele fouten, ontstaan als gevolg van het gebruik van het apparaat zonder de originele transformator of wegens het niet volgen van de instructies uit de handleiding, inclusief gevallen wanneer de koper verzuimd heeft om het product van een redelijk en noodzakelijk onderhoud te voorzien, maken deze garantie ongeldig. Beschadigingen, defecten, slechte werking en andere operationele fouten ontstaan als gevolg of in verband met de reparaties uitgevoerd door een andere onderhoudsmonteur dan de bevoegde onderhoudsvertegenwoordiger van INTERLINE zullen niet worden gedekt.

De garantieverplichtingen van INTERLINE beperken zich tot reparatie of vervanging van het product of van zijn defecte onderdeel, hetgeen uiteindelijk door INTERLINE bepaald mag worden. INTERLINE is bevoegd om dergelijke reparatie of vervanging van een defect onderdeel te verrichten door gebruik te maken van eerder gerepareerde onderdelen en/of apparaten. INTERLINE kan nimmer en voor geen enkel bedrag verantwoordelijk of aansprakelijk worden gesteld voor indirecte of bijkomende schade, persoonlijke letsels of schade aan eigendommen ontstaan als gevolg van of in verband met het gebruik van het product, of voor inkomstenverlies en andere kosten van welke aard dan ook.
R ZOUDEN GAAN DAN DEZE OMSCHREVEN IN AANVANG VAN DEZE VERKLARING.

Voor het verkrijgen van de in de garantie omschreven diensten neemt u contact op met de winkel waar u uw Interline heeft aangeschaft. Nadat de winkel hiermee ingestemd heeft brengt u de op een adequate wijze ingepakte Interline SmartKleen naar de locatie aanbevolen door de winkel. Vergeet niet een kopie van de factuur met daarin de aankoopdatum bij uw Interline SmartKleen bij te sluiten als ook het serienummer en de beschrijving van het probleem.

WAARSCHUWING:

Bepaalde binnenzeilen in vinyl zijn gevoeliger voor oppervlakteslijtage of vervaging van het versierpatroon veroorzaakt door voorwerpen zoals borstels, drijvende voorwerpen, speelgoed, chloordispensers en zwembadrobotten die met de vinyloppervlakte in contact komen. Aan deze versierpatronen kunnen zichtbare krassen of overmatige schuring ontstaan puur door met een borstel over de zeiloppervlakte te gaan wrijven. De verf waarmee het versierpatroon is beschilderd kan eveneens vervagen indien deze in contact komt met de voorwerpen in het zwembad. INTERLINE neemt geen enkele verantwoordelijkheid op zich voor mogelijke vervaging van het versierpatroon, afschuring, vlekken op of schade aan de binnenzeilen in vinyl, noch wordt dergelijke schade gedekt door deze beperkte garantie.

INTERLINE

www.interline-pool.com • info@interline-pool.nl